SMS Servowinkelgetriebemotoren KS

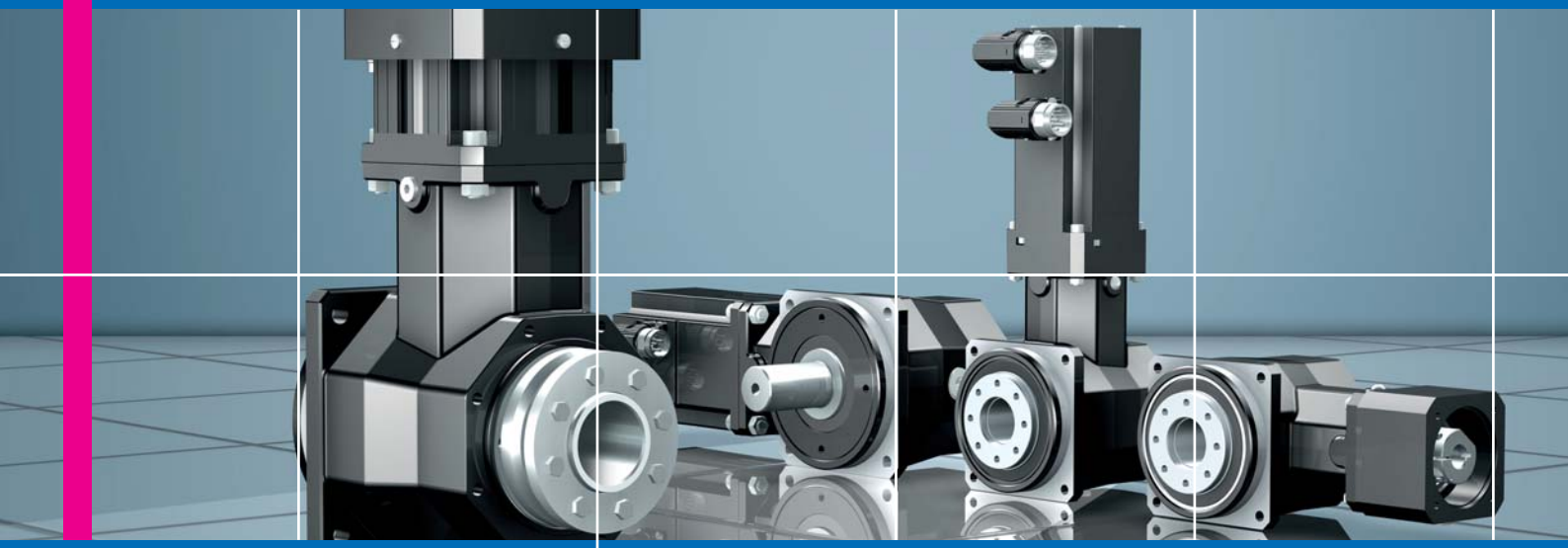

Superkompakt.
Antriebe
mit höchster
Leistungsdichte

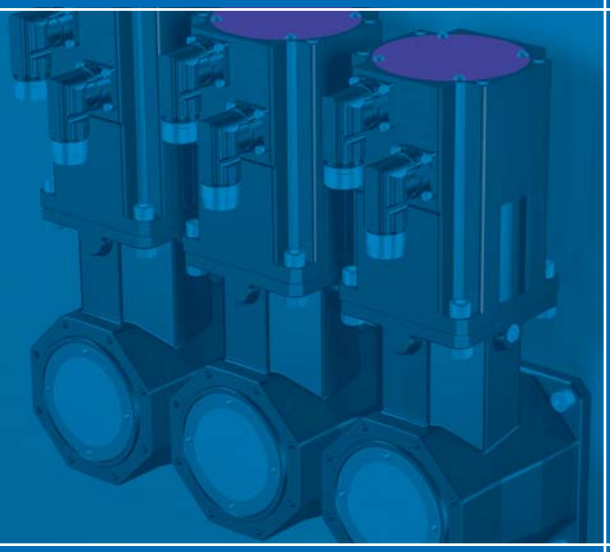

STÖBER

Kompakt. Leise. Anbaufertig. Effizient.

Hochsteifer Winkelantrieb für Servoanwendungen

Dieser innovative Servogetriebemotor ist achsversatzfrei konstruiert.

Kegelradstufe, Planetengetriebe und Synchron-Servomotor bilden eine integrierte Kompakteinheit mit äußerst günstigen Einbaumaßen. Ergänzt durch den quadratischen Anbauflansch, können KS Servowinkelgetriebemotoren in engem Abstand montiert werden.

Daraus ergeben sich neue konstruktive Möglichkeiten für die Bereiche Verpackungsmaschinen, Werkzeugmaschinen, Automation und Robotik.

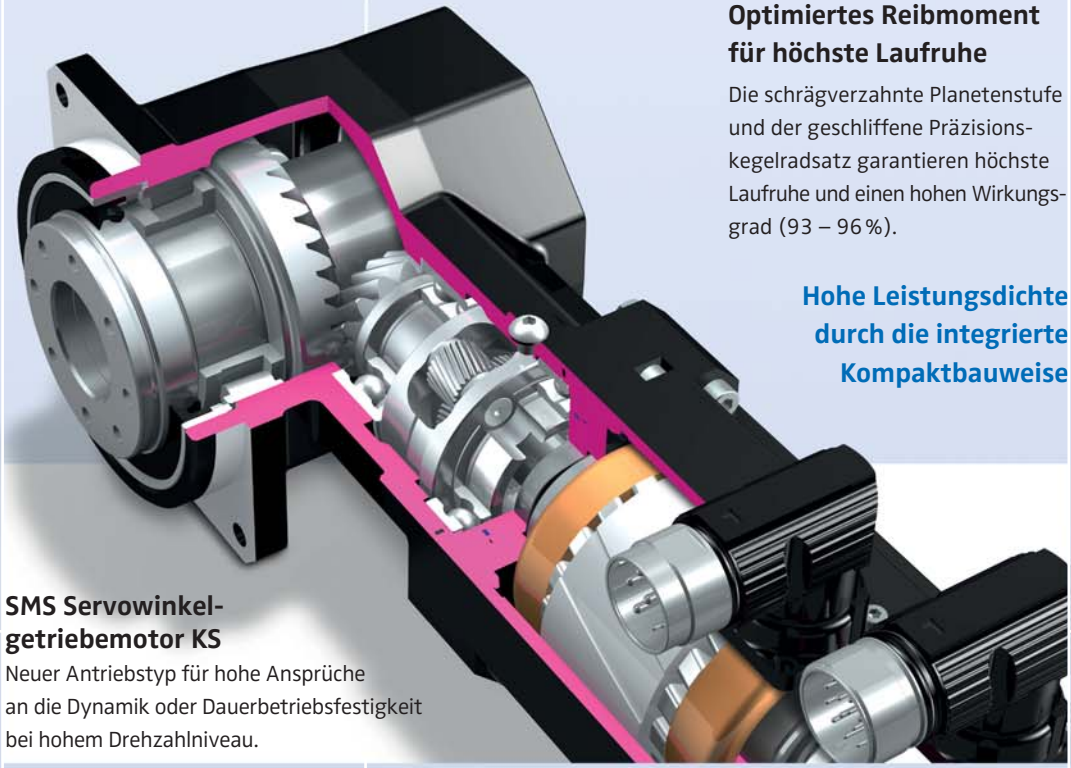

Optimiertes Reibmoment für höchste Laufruhe

Die schrägverzahnte Planetenstufe und der geschliffene Präzisionskegelradsatz garantieren höchste Laufruhe und einen hohen Wirkungsgrad (93 – 96 %).

Hohe Leistungsdichte durch die integrierte Kompaktbauweise

SMS Servowinkelgetriebemotor KS

Neuer Antriebstyp für hohe Ansprüche an die Dynamik oder Dauerbetriebsfestigkeit bei hohem Drehzahlniveau.

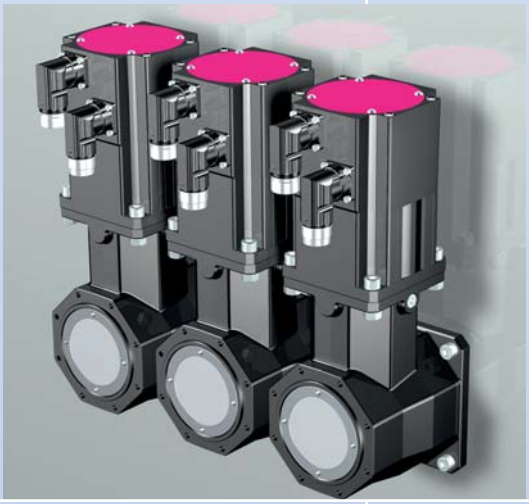

Der quadratische Anbauflansch und das symmetrische Gehäusedesign ermöglichen eine sehr kompakte Anreihung mehrerer Antriebe

SMS Servowinkelgetriebemotor KS...EZ

Baugröße		KS4	KS5	KS7
Eintriebsdrehzahl* max.	[min^{-1}]	6 000	5500–6000	4500–6000
Übersetzung	i [-]	6 – 20	6 – 40	6 – 80
Abtriebsdrehzahl	[min^{-1}]	150–1000	75 – 750	38 – 750
Beschleunigungsmoment max.	[Nm]	48 – 90	81 – 200	150 – 400
Not-Aus-Moment	[Nm]	140	300	600
Gewicht ca.	[kg]	11 – 15	16 – 22	30 – 41
Drehspiel Standard	[arcmin]	≤ 6	≤ 5	≤ 4

SMS Servowinkelgetriebemotor KS...ED / KS...EK

Baugröße		KS4	KS5	KS7
Eintriebsdrehzahl* max.	[min^{-1}]	6 000	5500–6000	4500–6000
Übersetzung	i [-]	6 – 140	6 – 100	6 – 100
Abtriebsdrehzahl	[min^{-1}]	21 – 1 000	30 – 750	30 – 700
Beschleunigungsmoment max.	[Nm]	44 – 90	87 – 200	190 – 400
Not-Aus-Moment	[Nm]	140	300	600
Gewicht ca.	[kg]	10 – 14	15 – 26	29 – 49
Drehspiel Standard	[arcmin]	≤ 6	≤ 5	≤ 4

*(Zyklusbetrieb)

Kompromisslos praxisorientiert

... und für hohe Dynamik

Anwendungsflexibilität durch drei Baugrößen und drei verschiedene Abtriebswellen

Die Abtriebswelle ist als Vollwelle, als Hohlwelle (mit Schrumpfscheibe zum Aufstecken) oder als Flanschhohlwelle zur zentralen Durchführung von Versorgungsleitungen lieferbar.

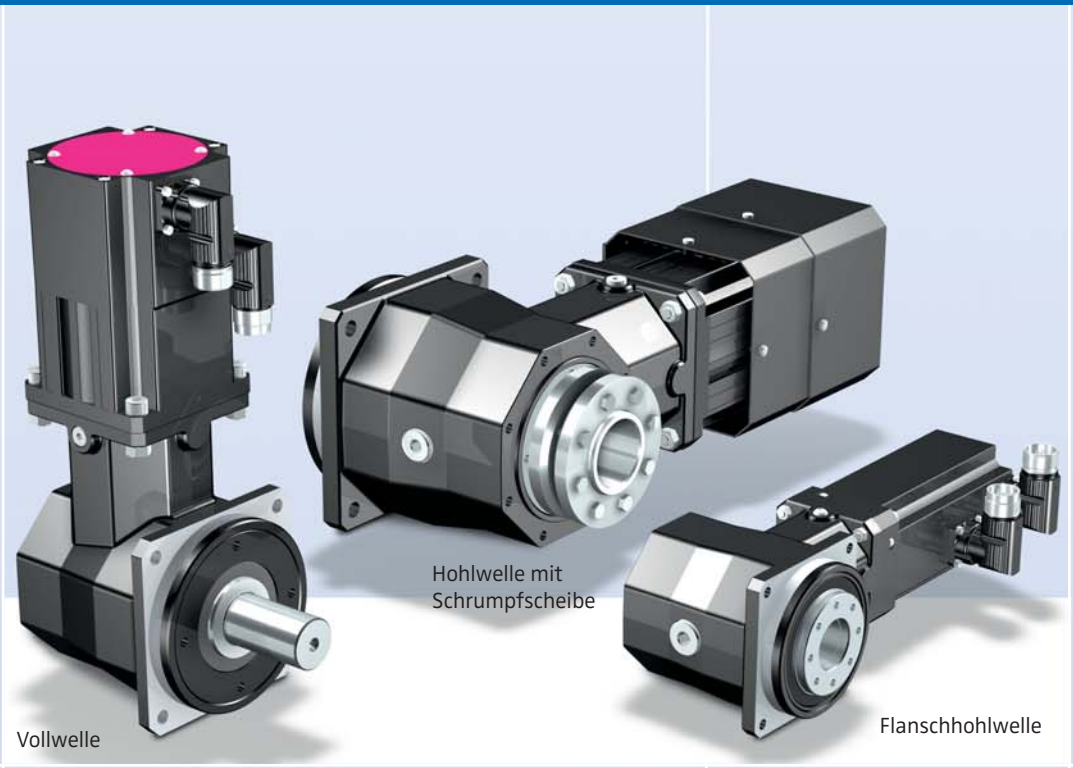

ServoFit® Servowinkelgetriebe KS

Die Vorteile dieser Neukonstruktion können auch mit Servomotoren anderer Motorenhersteller genutzt werden.

Die Getriebebaugrößen KS4, KS5 und KS7 eignen sich für Beschleunigungsmomente von 90 bis 400 Nm.

Mit Motoradapter für freie Motorwahl

Mit dem ME Adapter wird kaum eine Minute benötigt um den Motor zu adaptierten. Durch die präzise Zentrierung des Motoradapters werden dabei Montagefehler verhindert. Der Kraftschluss wird durch nur eine Klemmschraube hergestellt.

Mit dem Adapter ME-L (Large) können Motoren mit größerem Quadratflansch und größerer Welle angebaut werden.

Ein thermischer Längenausgleich ist integriert.

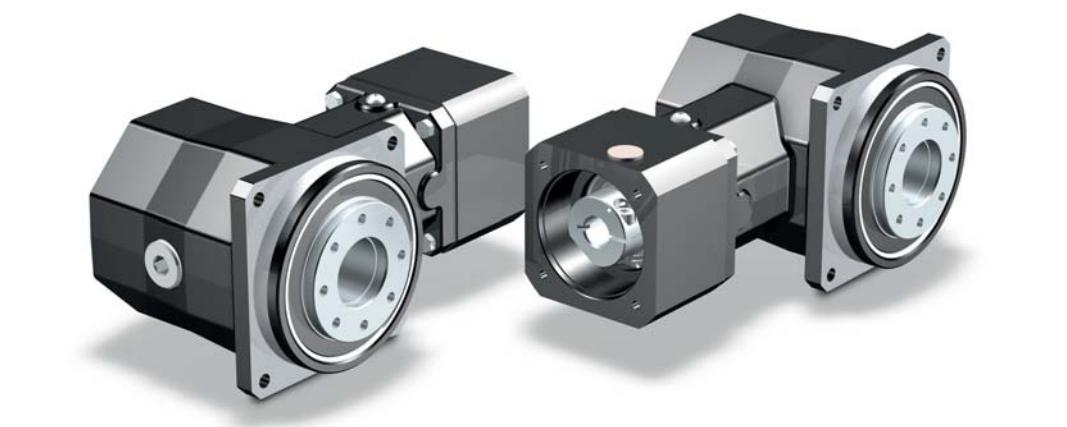

www.stober.com

STÖBER bietet durchgängige Lösungen

Als Systemhersteller verfügt STÖBER über ein eigenes komplettes Produktprogramm für die digitale Antriebstechnik. Der Motion Controller MC6 nutzt die Programmiersoftware CODESYS, um dem Trend zu offenen Systemen in der Automatisierungswelt gerecht zu werden.

In Kombination mit digitalen Servoachsen können STÖBER Lösungen für kleine sowie für umfangreiche Antriebsapplikationen eingesetzt werden.

Hinweis zur Auslegung von Achsen und Antrieben

Für eine optimale Auslegung von Achsen ist es sinnvoll, den Fokus zuerst auf die Getriebe bzw. Getriebemotoren zu richten. Hilfreich ist die Auslegungssoftware SERVOsoft, die Sie auf der STÖBER Internetseite herunterladen können (Produkte > Software/Download > SERVOsoft).

Nutzen Sie für einen ganzheitlichen Lösungsansatz die spezifische Kompetenz der STÖBER Anwendungsberater.

Kontakt und Beratung:
applications@stoeber.de

Service

Das STÖBER Servicesystem umfasst 38 kompetente Servicepartner in Deutschland und weltweit über 80 Unternehmen im STÖBER SERVICE NETWORK.

Bei Bedarf gewährleistet dieses Servicekonzept Kompetenz und Leistungsbereitschaft vor Ort.

Generell sind die Servicespezialisten im Werk Pforzheim ständig über eine 24-Stunden-Telefonbereitschaft erreichbar.

Bei Bedarf können Sofortmaßnahmen zur Problembehebung umgehend eingeleitet werden.

24-Stunden-Service-Hotline
+49 180 5 786323

Technische Änderungen vorbehalten 442069.01K4 0.000 07/13 www.wast.de

STOBER CHINA
BEIJING 100004
CHINA
info@stoeber.cn

STOBER S.a.r.l.
69300 CALUIRE ET CUIRE
FRANKREICH
mail@stober.fr

STOBER DRIVES LTD.
CANNOCK WS12 2HA
GROSSBRITANNIEN
mail@stober.co.uk

STÖBER TRASMISSIONI S.r.l.
20017 RHO (MI)
ITALIEN
info@stoeber.it

STOBER Japan K. K.
TOKYO
JAPAN
mail@stober.co.jp

STÖBER ANTRIEBSTECHNIK GmbH
4663 LAAKIRCHEN
ÖSTERREICH
office@stoeber.at

STÖBER Schweiz AG
5453 REMETSCHWIL
SCHWEIZ
info@stoeber.ch

STOBER Singapore Pte. Ltd.
SINGAPORE 787494
SINGAPUR
info@stober.sg

STOBER DRIVES, INC.
MAYSVILLE, KY 41056
USA
sales@stober.com

STÖBER ANTRIEBSTECHNIK GmbH + Co. KG

Kieselbronner Straße 12
75177 PFORZHEIM
DEUTSCHLAND
Fon +49 7231 582-0
Fax +49 7231 582-1000
mail@stoeber.de
www.stoeber.de

STÖBER