Elektrisches Getriebe mit FDS als Master und SDS als Slave

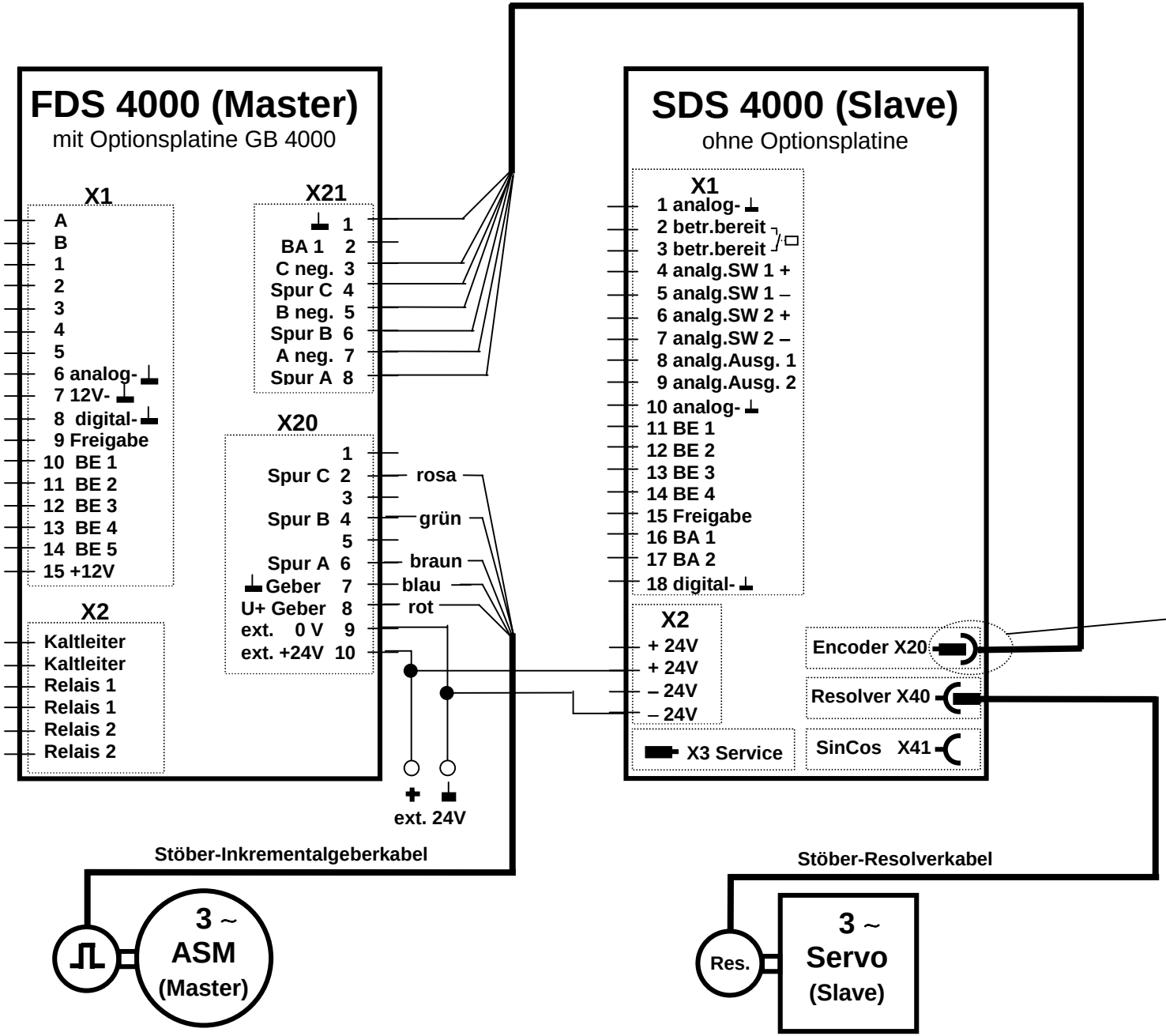

- **Der Pegel des Masterausgangs X21 muß auf „TTL“ eingestellt sein. (=Werkseinstellung, veränderbar über einen Jumper auf der GB4000-Platine)**
- **Anschlüsse der Mastersignale am Slave über Sub-D Stecker X20.**

Pinbelegung

1 : PGND
2 : Spur C+
3 : Spur C -
4 : Spur A -
5 : Spur A+
6 : Spur B+
7 : Spur B -
8 : N.C.
9 : N.C.