Ersatzteilliste

für Motoradapter MFC / MFLC ohne Adapterwelle Planetengetriebe

Spare Parts List

for motor adapter MFC / MFLC *without adapter shaft planetary gear units*

ID 441931.00

STÖBER ANTRIEBSTECHNIK
Kieselbronner Straße 12 • 75177 Pforzheim
Postfach 910103 • 75091 Pforzheim
Phone +49 (0) 7231 582-0 • Fax +49 (0) 7231 582-1000
eMail: mail@stoeber.de • Internet: http://www.stoeber.de

PA321 - PA821 / PA422 - PA822 / PHA321 - PHA821
PHA422 - PHA1012 / PHA923 / PHA1023

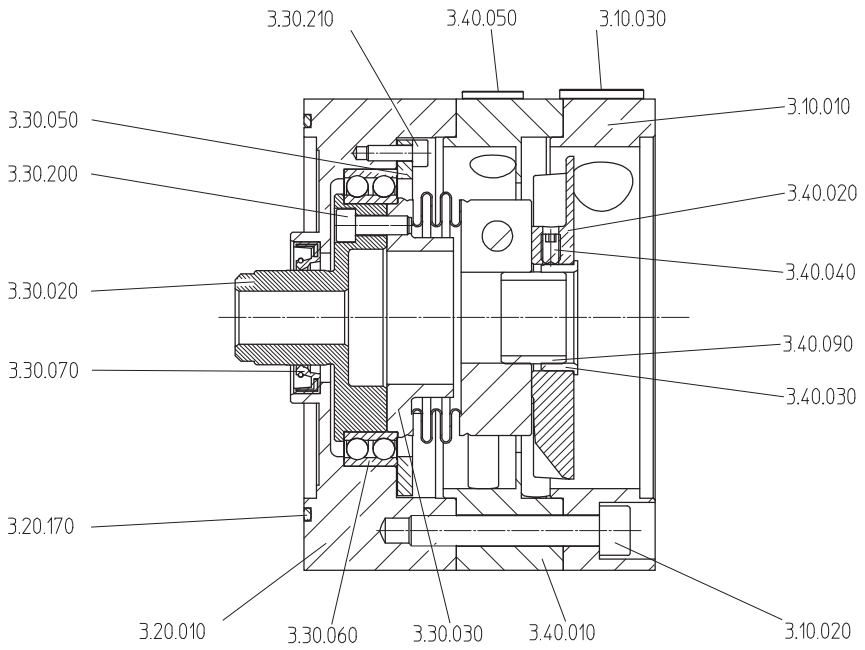

Pos. Nr.	**Bezeichnung**	***Item No.***	***Description***
3.10.010	Motoranschlussflansch	*3.10.010*	*Motor connection flange*
3.10.020	Zylinderschraube	*3.10.020*	*Cheese-head screw*
3.10.030	Stopfen	*3.10.030*	*Plug*
3.20.010	Getriebedeckel	*3.20.010*	*Housing cover*
3.20.170	O-Ring	*3.20.170*	*O-ring*
3.30.020	Wellenkupplung	*3.30.020*	*Shaft coupling*
3.30.030	Balgkupplung	*3.30.030*	*Bel.coupling*
3.30.050	Lagerdeckel	*3.30.050*	*Bearing cover*
3.30.060	Schrägkugellager	*3.30.060*	*Double ball bearing*
3.30.070	Wellendichtring	*3.30.070*	*Oil seal*
3.30.200	Zylinderschraube	*3.30.200*	*Cheese-head screw*
3.30.210	Zylinderschraube	*3.30.210*	*Cheese-head screw*
3.40.010	Lüftergehäuse	*3.40.010*	*Fan housing*
3.40.020	Lüfterflügel	*3.40.020*	*Fan blade*
3.40.030	Klemmbuchse	*3.40.030*	*Adapter shaft*
3.40.040	Gewindestift	*3.40.040*	*Grub set screw*
3.40.050	Stopfen	*3.40.050*	*Plug*
3.40.090	Zentrierbuchse	*3.40.090*	*Centering sleeve*

Ausgabe: 18.01.2011

Für die Bestellung von Ersatzteilen muss angegeben werden:
- **Positions-Nr. des Teiles nach Abbildung**
- **Typenbezeichnung nach Typschild am Getriebegehäuse**
- **Fabrikations-Nr. nach Typschild am Getriebegehäuse**

For ordering of spare parts the following is to be indicated:
- ***Item No. acc. to illustration***
- ***Type designation acc. to type plate at the gear housing***
- ***Serial No. acc. to type plate at the gear housing***