Ersatzteilliste

für Antriebswelle MGS

Spare Parts List

for input shaft MGS

ID 440966.02

STÖBER ANTRIEBSTECHNIK
Kieselbronner Straße 12 • 75177 Pforzheim
Postfach 910103 • 75091 Pforzheim
Phone +49 (0) 7231 582-0 • Fax +49 (0) 7231 582-1000
eMail: mail@stoeber.de • Internet: http://www.stoeber.de

AW10 - AW60

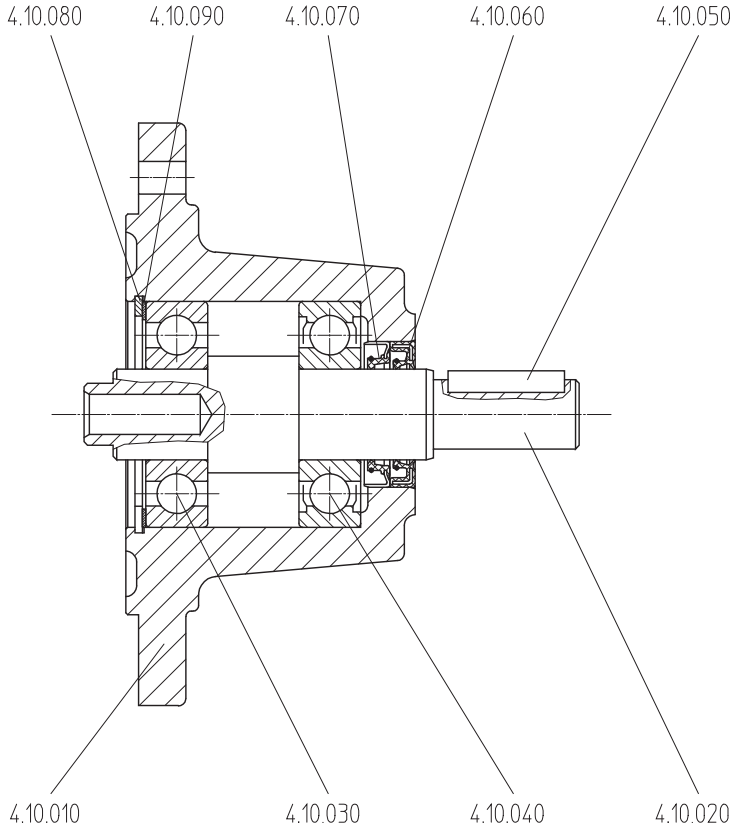

Pos. Nr.	**Bezeichnung**	***Item No.***	***Description***
4.10.010	Antriebsflansch	*4.10.010*	*Drive flange*
4.10.020	Antriebswelle	*4.10.020*	*Drive shaft*
4.10.030	Rillenkugellager	*4.10.030*	*Deep-grooved ball bearing*
4.10.040	Rillenkugellager	*4.10.040*	*Deep-grooved ball bearing*
4.10.050	Passfeder	*4.10.050*	*Feather key*
4.10.060	Wellendichtring	*4.10.060*	*Oil seal*
4.10.070	Wellendichtring	*4.10.070*	*Oil seal*
4.10.080	Sicherungsring	*4.10.080*	*Circlip*
4.10.090	Passscheibe	*4.10.090*	*Shim*

Ausgabe: 26.01.2011

Für die Bestellung von Ersatzteilen muss angegeben werden:
- **Positions-Nr. des Teiles nach Abbildung**
- **Typenbezeichnung nach Typschild am Getriebegehäuse**
- **Fabrikations-Nr. nach Typschild am Getriebegehäuse**

For ordering of spare parts the following is to be indicated:
- ***Item No. acc. to illustration***
- ***Type designation acc. to type plate at the gear housing***
- ***Serial No. acc. to type plate at the gear housing***