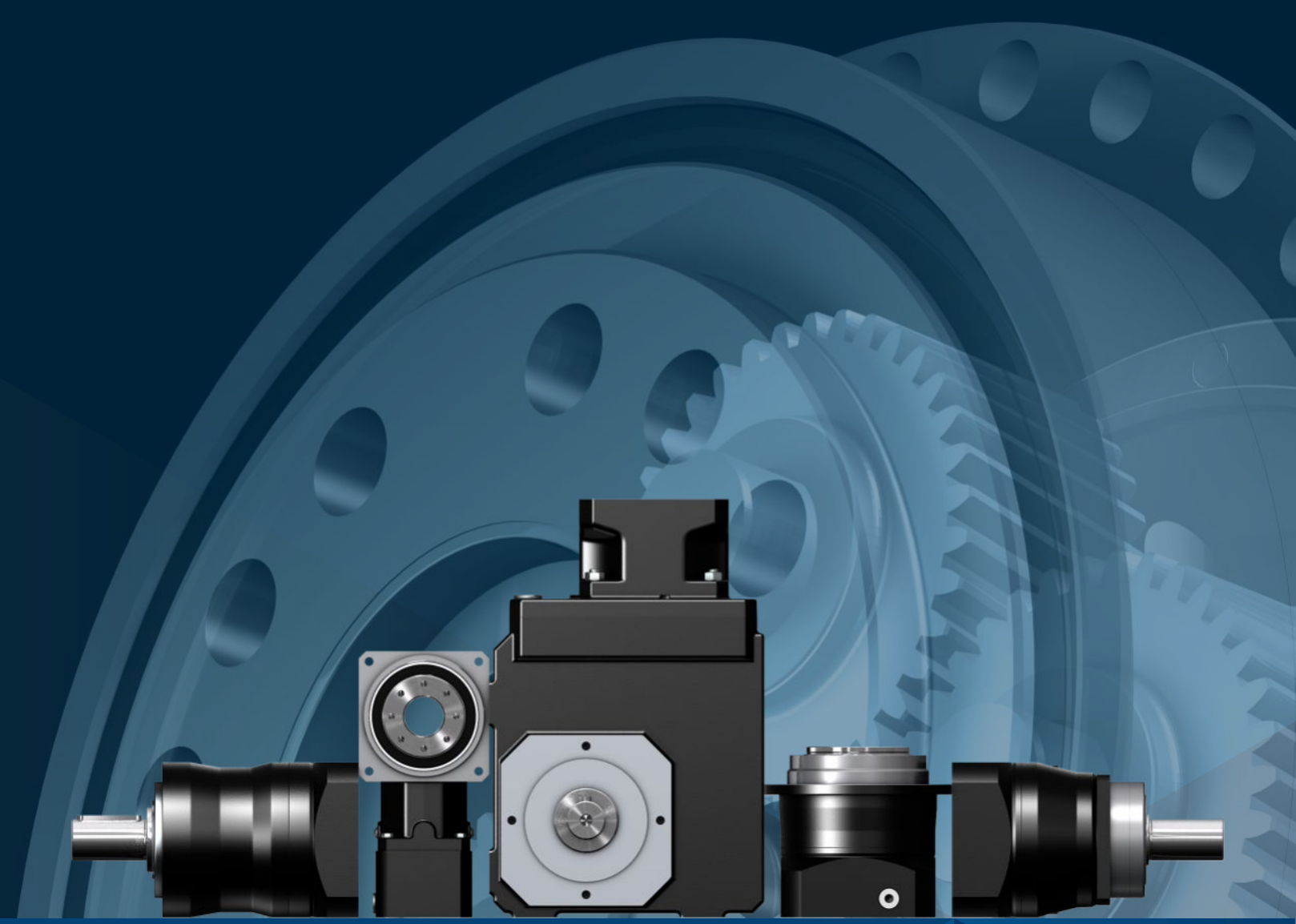

Schmierstoff-
füllmengen

STÖBER

Schmierstofffüllmengen

Inhaltsverzeichnis

1 Benutzerinformationen 6

2 Planetengetriebe P2 – P9 7

3 Planetengetriebe PH3 – PH8 8

4 Planetengetriebe PH9 – PH10 9

5 Planetengetriebe PHQ4 – PHQ8 10

6 Planetengetriebe PHQ9 – PHQ12 12

7 Planetengetriebe PHV9 – PHV10 14

8 Planetengetriebe PE2 – PE5 15

9 Stirnradgetriebe C0 – C9 16

10 Flachgetriebe F1 – F6 18

11 Servowinkelgetriebe KS4 – KS7 19

12 Planetenwinkelgetriebe P2KX3 – P9KX7 20

13 Planetenwinkelgetriebe P5K1 – P9K4 22

14 Planetenwinkelgetriebe PH3KX3 – PH8KX8 24

15 Planetenwinkelgetriebe PH9KX7 – PH10KX7 26

16 Planetenwinkelgetriebe PH5K1 – PH8K3 / PHQ5K1 – PHQ8K4 27

17 Planetenwinkelgetriebe PH9K5 – PH10K6 / PHQ9K5 – PHQ12K9 28

18 Kegelradgetriebe KL1 – KL2 29

19 Kegelradgetriebe K1 – K10 30

20 Kegelradgetriebe KSS1 – KSS4 32

21 Zweigang-Schaltgetriebe PS25 – PS30 33

22 Planetengetriebe P2 – P9 (G2) 34

23 Planetengetriebe PA3 – PA8 (G2) 35

24 Planetengetriebe PH3 – PH10 (G2/G3) 36

25 Planetengetriebe PHA3 – PHA10 (G2/G3) 37

26 Planetengetriebe PHQ4 – PHQ12 (G2/G3) 38

27 Planetengetriebe PHQA4 – PHQA10 (G2/G3) 39

28 Planetengetriebe PHV9 – PHV10 (G3) 40

29 Planetengetriebe PHVA9 – PHVA10 (G3) 41

30 Planetengetriebe PE2 – PE5 (G1) 42

31 Planetenwinkelgetriebe P2KX3 – P9KX8 (G2) 44

32 Planetenwinkelgetriebe P5K1 – P9K4 (G2) 46

33 Planetenwinkelgetriebe PH3KX3 – PH10KX8 (G2/G3) 48

34 Planetenwinkelgetriebe PH5K1 – PH10K6 / PHQ5K1 – PHQ12K9 (G2/G3) 50

35 Schneckengetriebe S0 – S4 (G0) 52

1 Benutzerinformationen

In diesem Dokument finden Sie Angaben zu Schmierstofffüllmengen für alle aktuellen Getriebebaureihen sowie für nicht mehr aktuellen Getriebebaureihen. Diese sind durch die Angabe der Generation in Klammern (z. B. G3) gekennzeichnet.

Anhand des Typenschildes Ihres Getriebes, der Typenbezeichnung und Ihrer Auftragsunterlagen finden Sie das Kapitel, das Ihrem Produkt entspricht.

Alternativ finden Sie die Schmierstoffspezifikation und verbindliche Schmierstofffüllmenge für Ihr Getriebe ganz einfach indem Sie die Serialnummer Ihres Getriebes unter https://id.stober.com eingeben.

2 Planetengetriebe P2 – P9

Füllmengen für 1-stufige Getriebe mit Standardlagerung/radial verstärkter Lagerung

Typ	V	$V_{rev,op}$
P231	13	18
P331	33	46
P431	60	85
P531	118	165
P731	218	310
P831	550	780
P931	900	1230

Füllmengen für 1-stufige Getriebe mit axial verstärkter Lagerung

Typ	V	$V_{rev,op}$
P331	31	43
P431	56	78
P531	103	146
P731	200	285
P831	520	740
P931	820	1130

Füllmengen für 2-stufige Getriebe mit Standardlagerung/radial verstärkter Lagerung

Typ	i =12	i=16, 20, 25, 28	i=32	i=35, 40, 50	i=56	i=70, 80	i=100
	V	V	V	V	V	V	V
P332	65	68	68	68	68	68	65
P432	108	115	124	115	124	124	124
P532	219	239	239	239	239	239	239
P732	445	445	445	445	445	430	430
P832	1010	1065	1010	1065	1010	1010	960
P932	–	1875	1875	1875	1875	1750	1750

Füllmengen für 2-stufige Getriebe mit axial verstärkter Lagerung

Typ	i =12	i=16, 20, 25, 28	i=32	i=35, 40, 50	i=56	i=70, 80	i=100
	V	V	V	V	V	V	V
P332	61	64	64	64	64	64	61
P432	99	106	115	106	115	115	115
P532	196	216	216	216	216	216	216
P732	415	415	415	415	415	400	400
P832	955	1010	955	1010	955	955	905
P932	–	1735	1735	1735	1735	1610	1610

Formelzeichen	Einheit	Erklärung
V	ml	Füllmenge
$V_{rev,op}$	ml	Füllmenge bei Reversierbetrieb und horizontal ausgerichtetem Abtrieb

Die Schmierstoffspezifikation und verbindliche Schmierstofffüllmenge für Ihr Getriebe finden Sie auf dem Typenschild oder wenn Sie unter https://id.stober.com die Serialnummer des Getriebes eingeben.

3 Planetengetriebe PH3 – PH8

Füllmengen für 1-stufige Getriebe

Typ	V	$V_{rev,op}$
PH331	25	35
PH431	42	58
PH531	80	114
PH731	185	264
PH831	490	690

Füllmengen für 2-stufige Getriebe

Typ	i=16	i=20	i=25, 35, 50	i=28, 40	i=70, 100
	V	V	V	V	V
PH332	–	52	52	49	49
PH432	88	88	88	88	84
PH532	175	175	175	175	158
PH732	372	372	390	372	372
PH832	950	950	905	950	855

Formelzeichen	Einheit	Erklärung
V	ml	Füllmenge
$V_{rev,op}$	ml	Füllmenge bei Reversierbetrieb und horizontal ausgerichtetem Abtrieb

Die Schmierstoffspezifikation und verbindliche Schmierstofffüllmenge für Ihr Getriebe finden Sie auf dem Typenschild oder wenn Sie unter https://id.stober.com die Serialnummer des Getriebes eingeben.

4 Planetengetriebe PH9 – PH10

Füllmengen für 2-stufige Getriebe

Typ	i=12, 16, 20, 28, 32, 40	i=18, 24, 30, 42, 48, 60	
	V	V	V
PH942	1825	1725	–
PH1042	–	–	2585

Formelzeichen	Einheit	Erklärung
V	ml	Füllmenge

Die Schmierstoffspezifikation und verbindliche Schmierstofffüllmenge für Ihr Getriebe finden Sie auf dem Typenschild oder wenn Sie unter https://id.stober.com die Serialnummer des Getriebes eingeben.

5 Planetengetriebe PHQ4 – PHQ8

Füllmengen für 1-stufige Getriebe

Typ	V	$V_{rev,op}$
PHQ431	37	55
PHQ531	72	110
PHQ731	170	255
PHQ831	430	650

Füllmengen für 2-stufige Getriebe

Typ	V	$V_{rev,op}$
PHQ432	80	88
PHQ532	155	168
PHQ732	350	370
PHQ832	810	900

Einbaulagen 3-stufige Getriebe

EL1	EL5	EL6
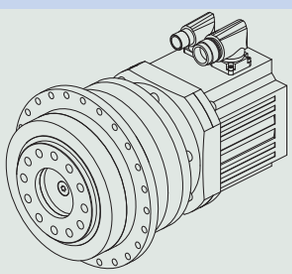	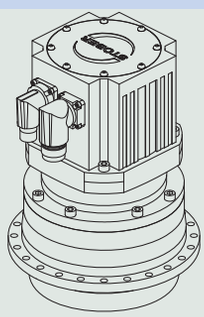	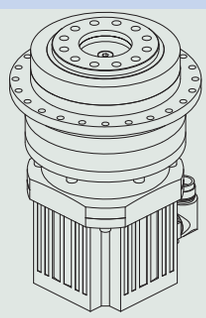
Abtrieb horizontal	Abtrieb vertikal unten	Abtrieb vertikal oben

Füllmengen für 3-stufige Getriebe

Typ	EL1		EL5		EL6
	V	$V_{rev,op}$	V_2	V_1	V
PHQ733	280	445	170	150	390
PHQ833	650	1050	810	55	860

Formelzeichen	Einheit	Erklärung
V	ml	Füllmenge
V_1	ml	Füllmenge der Eintriebsstufe
V_2	ml	Füllmenge der Abtriebsstufe
$V_{rev,op}$	ml	Füllmenge bei Reversierbetrieb und horizontal ausgerichtetem Abtrieb

Die Schmierstoffspezifikation und verbindliche Schmierstofffüllmenge für Ihr Getriebe finden Sie auf dem Typenschild oder wenn Sie unter https://id.stober.com die Serialnummer des Getriebes eingeben.

6 Planetengetriebe PHQ9 – PHQ12

Füllmengen für 2-stufige Getriebe

Typ			i=24, 30	i=18, 42, 60	i=42, 60	i=42	i=60
	V	$V_{rev,op}$	$V_{rev,op}$	$V_{rev,op}$	$V_{rev,op}$	$V_{rev,op}$	$V_{rev,op}$
PHQ942	1650	–	1935	1890	–	–	–
PHQ1042	2280	–	2785	–	2710	–	–
PHQ1142	5600	–	6325	–	–	6190	6000
PHQ1242	10800	12000	–	–	–	–	–

Einbaulagen 3-stufige Getriebe

EL1	EL5	EL6
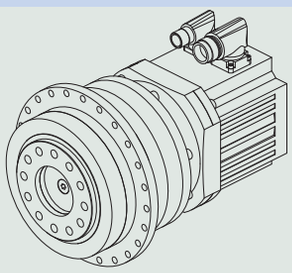	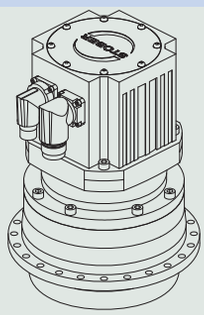	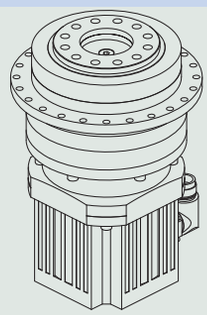
Abtrieb horizontal	Abtrieb vertikal unten	Abtrieb vertikal oben

Füllmengen für 3-stufige Getriebe in Einbaulage EL1

Typ		i=96, 120, 150, 168, 210, 240, 300	i=72, 420, 600
	V	$V_{rev,op}$	$V_{rev,op}$
PHQ943	1350	2220	2170

Typ		i=96, 120	i=150, 168, 210, 240, 300	i=420, 600
	V	$V_{rev,op}$	$V_{rev,op}$	$V_{rev,op}$
PHQ1043	2175	3650	3580	3460

Typ		i=96, 120, 150, 168, 210	i=240, 300
	V	$V_{rev,op}$	$V_{rev,op}$
PHQ1143	4300	7070	6930

Typ		i=96, 120, 168, 240	i=210, 294, 420
	V	$V_{rev,op}$	$V_{rev,op}$
PHQ1243	8000	13370	12900

Füllmengen für 3-stufige Getriebe in Einbaulage EL5

Typ		i=72, 96, 168, 240	i=120, 150, 210, 300, 420, 600
	V_2	V_1	V_1
PHQ943	1000	880	800

Typ		i=96, 120, 150, 168, 210, 240, 300	i=420, 600
	V_2	V_1	V_1
PHQ1043	1500	1490	1360

Typ	V_2	V_1
PHQ1143	3500	2160

Typ	V_2	V_1
PHQ1243	6700	3650

Füllmengen für 3-stufige Getriebe in Einbaulage EL6

Typ	V
PHQ943	1930

Typ	i=96, 120, 150, 168	i=210, 240, 300, 420, 600
	V	V
PHQ1043	3200	3100

Typ	V
PHQ1143	5700

Typ	i=96, 120, 168, 240	i=210, 294, 420
	V	V
PHQ1243	10700	10200

Formelzeichen	Einheit	Erklärung
V	ml	Füllmenge
V_1	ml	Füllmenge der Eintriebsstufe
V_2	ml	Füllmenge der Abtriebsstufe
$V_{rev,op}$	ml	Füllmenge bei Reversierbetrieb und horizontal ausgerichtetem Abtrieb

Die Schmierstoffspezifikation und verbindliche Schmierstofffüllmenge für Ihr Getriebe finden Sie auf dem Typenschild oder wenn Sie unter https://id.stober.com die Serialnummer des Getriebes eingeben.

7 Planetengetriebe PHV9 – PHV10

Füllmengen

Typ	V	$V_{rev,op}$
PHV943	1910	2230
PHV1043	3060	3810

Formelzeichen	Einheit	Erklärung
V	ml	Füllmenge
$V_{rev,op}$	ml	Füllmenge bei Reversierbetrieb und horizontal ausgerichtetem Abtrieb

Die Schmierstoffspezifikation und verbindliche Schmierstofffüllmenge für Ihr Getriebe finden Sie auf dem Typenschild oder wenn Sie unter https://id.stober.com die Serialnummer des Getriebes eingeben.

8 Planetengetriebe PE2 – PE5

Füllmengen für 1-stufige Getriebe

Typ	V
PE221	10 g (11 ml)
PE321	21 g (24 ml)
PE421	35 g (40 ml)
PE521	72 g (82 ml)

Füllmengen für 2-stufige Getriebe

Typ	V_2	V_1
PE222	6 g (7 ml)	9 g (10 ml)
PE322	9 g (10 ml)	10 g (11 ml)
PE422	35 g (40 ml)	16 g (18 ml)
PE522	72 g (82 ml)	25 g (82 ml)

Formelzeichen	Einheit	Erklärung
V	g (ml)	Füllmenge
V_1	g (ml)	Füllmenge der Eintriebsstufe
V_2	g (ml)	Füllmenge der Abtriebsstufe

Die Schmierstoffspezifikation und verbindliche Schmierstofffüllmenge für Ihr Getriebe finden Sie auf dem Typenschild oder wenn Sie unter https://id.stober.com die Serialnummer des Getriebes eingeben.

9 Stirnradgetriebe C0 – C9

Die folgende Tabelle zeigt die Standard-Einbaulagen.

Die Zahlen kennzeichnen die Getriebeseiten. Die Einbaulage ist durch die nach unten weisende Getriebeseite definiert.

EL1 IMB3, IMB5, IMB14, IMB34, IMB35	EL2 IMB8	EL3 IMB7
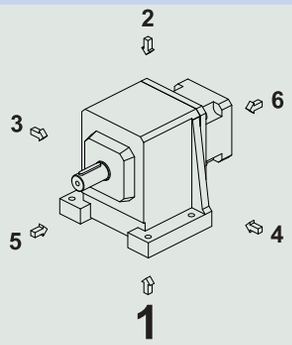	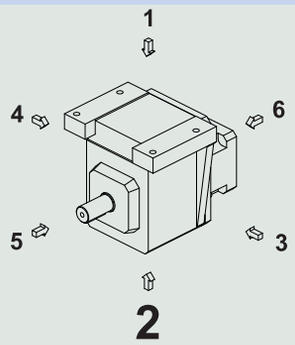	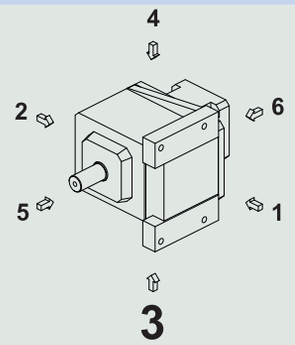

EL4 IMB6	EL5 IMV1, IMV5, IMV18	EL6 IMV3, IMV6, IMV19
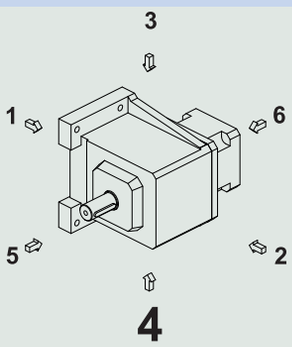	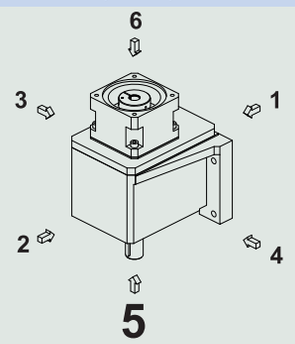	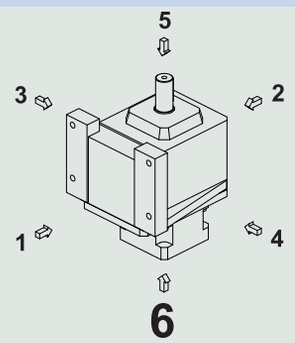

Füllmengen

Typ	V_{EL1}	V_{EL2}	V_{EL3}	V_{EL4}	$V_{EL5,GG,GF}$	$V_{EL5,GN}$	$V_{EL5,GQ}$	V_{EL6}
C002	0,3	0,4	0,3	0,3	0,44	0,50	0,50	0,5
C102	0,6	0,8	0,6	0,6	1,02	1,16	1,13	1,1
C103	0,8	1,0	0,9	0,9	1,25	1,45	1,35	1,4
C202	0,8	1,2	1,0	1,0	1,46	1,58	1,58	1,6
C203	1,0	1,5	1,1	1,1	1,85	1,95	2,00	2,0
C302	1,2	1,6	1,4	1,4	2,17	2,34	2,35	2,2
C303	1,4	1,8	1,5	1,5	2,45	2,65	2,65	2,5
C402	1,8	2,7	2,2	2,2	3,52	3,75	3,70	3,3
C403	2,0	3,0	2,3	2,3	4,04	4,30	4,20	3,7
C502	2,8	4,0	3,4	3,4	5,34	5,80	–	5,0
C503	3,0	4,5	3,6	3,6	6,10	6,40	–	5,4
C612	4,0	5,0	4,2	4,2	6,00	6,60	–	6,2
C613	4,3	5,5	4,5	4,5	6,95	7,50	–	6,6
C712	6,6	8,0	6,4	6,4	9,80	10,30	–	9,4
C713	6,5	8,6	6,8	6,8	10,40	11,00	–	10,0
C812	12,5	15,5	13,5	13,5	17,00	19,00	–	16,5
C813	13,5	16,5	14,5	14,5	18,50	21,50	–	19,0
C912	19,0	23,5	20,5	20,5	30,00	32,00	–	30,5
C913	20,5	25,0	22,0	22,0	33,00	35,00	–	32,0

Formelzeichen	Einheit	Erklärung
V_{EL1}	l	Füllmenge bei Einbaulage EL1
V_{EL2}	l	Füllmenge bei Einbaulage EL2
V_{EL3}	l	Füllmenge bei Einbaulage EL3
V_{EL4}	l	Füllmenge bei Einbaulage EL4
$V_{EL5,GG,GF}$	l	Füllmenge bei Einbaulage EL5 und Gehäuseausführung Gewindelochkreis/Rundflansch
$V_{EL5,GN}$	l	Füllmenge bei Einbaulage EL5 und Gehäuseausführung Fuß
$V_{EL5,GQ}$	l	Füllmenge bei Einbaulage EL5 und Gehäuseausführung Quadratflansch
V_{EL6}	l	Füllmenge bei Einbaulage EL6

Die Schmierstoffspezifikation und verbindliche Schmierstofffüllmenge für Ihr Getriebe finden Sie auf dem Typenschild oder wenn Sie unter https://id.stober.com die Serialnummer des Getriebes eingeben.

10 Flachgetriebe F1 – F6

Die folgende Tabelle zeigt die Standard-Einbaulagen.

Die Zahlen kennzeichnen die Getriebeseiten. Die Einbaulage ist durch die nach unten weisende Getriebeseite definiert.

EL1	EL2	EL3
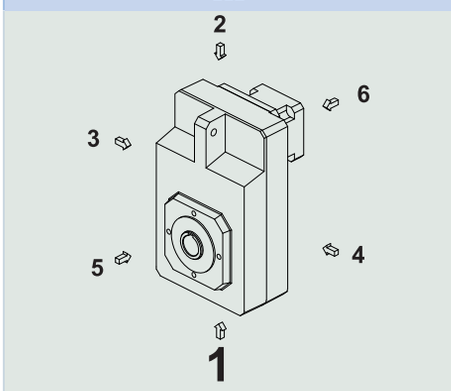	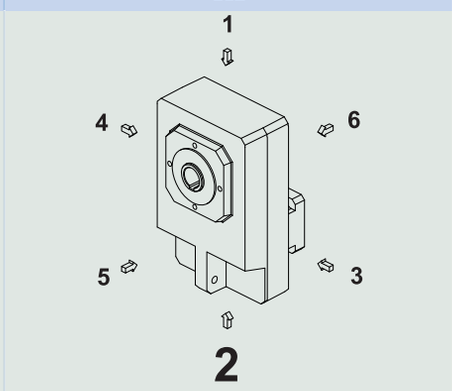	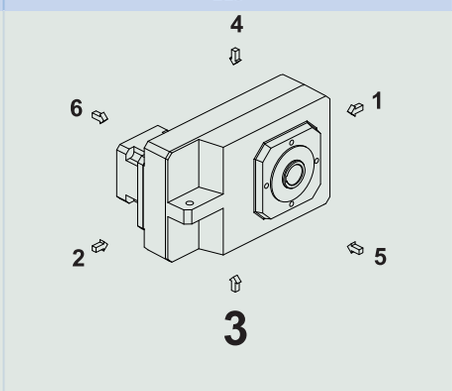

EL4	EL5	EL6
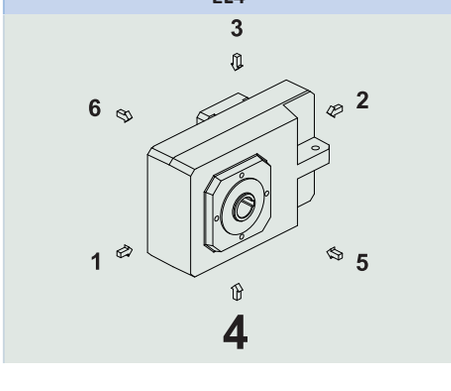	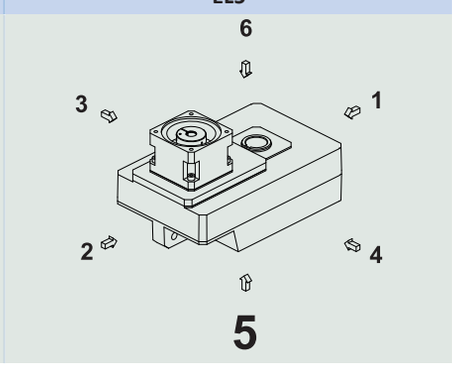	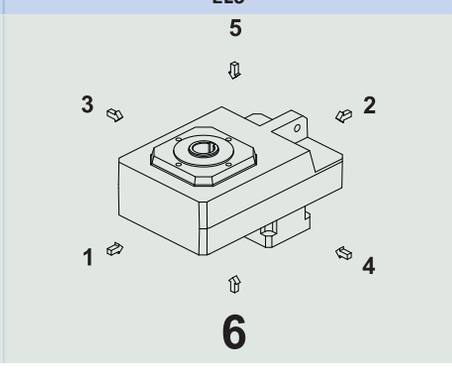

Füllmengen

Typ	V_{EL1}	V_{EL2}	V_{EL3}	V_{EL4}	$V_{EL5,WA,WS}$	$V_{EL5,WV}$	V_{EL6}
F102	0,7	0,8	0,7	0,7	0,90	0,90	0,7
F202	1,4	1,8	1,2	1,2	2,10	2,15	1,6
F203	2,0	2,2	1,4	1,4	2,25	2,40	1,9
F302	2,2	2,5	2,0	2,0	3,00	3,35	2,0
F303	2,8	3,1	2,3	2,3	3,45	3,50	2,3
F402	3,0	3,6	2,8	2,8	4,60	4,70	3,0
F403	4,1	3,9	3,0	3,0	4,95	5,30	3,5
F602	5,3	6,0	4,8	4,8	7,60	7,70	5,5
F603	7,4	7,0	5,4	5,4	8,10	8,20	6,5

Formelzeichen	Einheit	Erklärung
V_{EL1}	l	Füllmenge bei Einbaulage EL1
V_{EL2}	l	Füllmenge bei Einbaulage EL2
V_{EL3}	l	Füllmenge bei Einbaulage EL3
V_{EL4}	l	Füllmenge bei Einbaulage EL4
$V_{EL5,WA,WS}$	l	Füllmenge bei Einbaulage EL5 und Hohlwelle/Hohlwelle mit Schrumpfscheibe
$V_{EL5,WV}$	l	Füllmenge bei Einbaulage EL5 und Vollwelle
V_{EL6}	l	Füllmenge bei Einbaulage EL6

Die Schmierstoffspezifikation und verbindliche Schmierstofffüllmenge für Ihr Getriebe finden Sie auf dem Typenschild oder wenn Sie unter https://id.stober.com die Serialnummer des Getriebes eingeben.

11 Servowinkelgetriebe KS4 – KS7

Die folgende Tabelle zeigt die Standard-Einbaulagen.

Die Zahlen kennzeichnen die Getriebeseiten. Die Einbaulage ist durch die nach unten weisende Getriebeseite definiert.

EL1	EL2	EL3
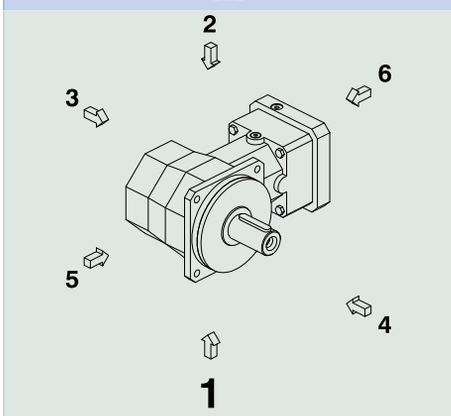	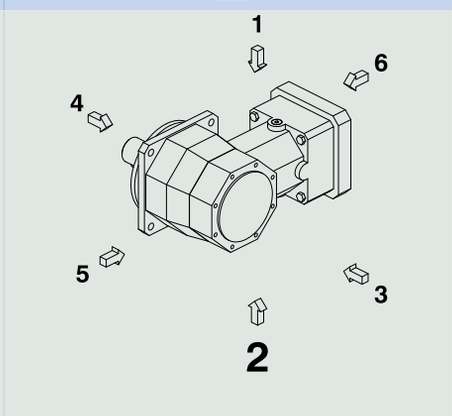	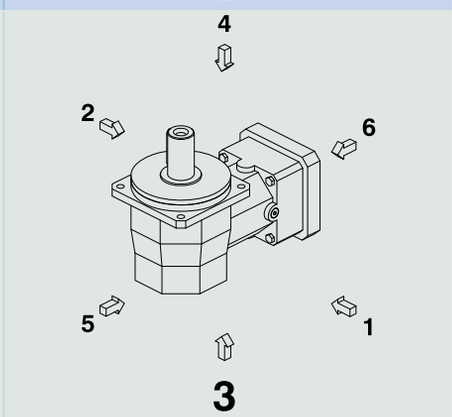

EL4	EL5	EL6
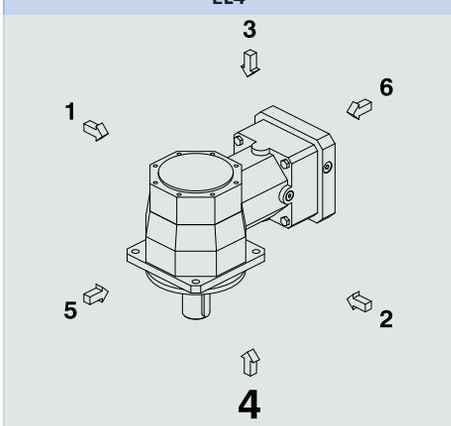	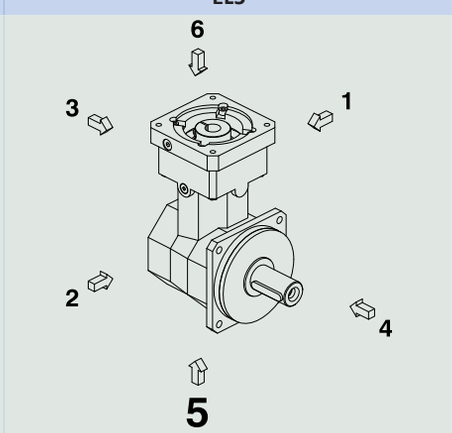	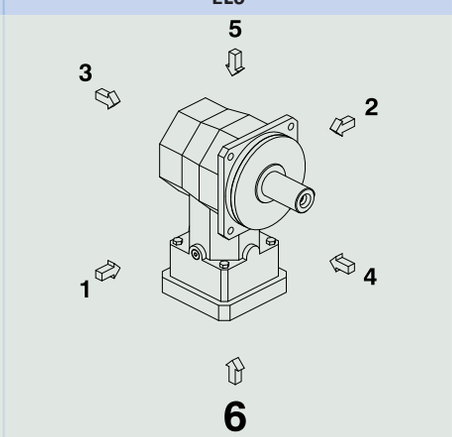

Füllmengen für 2-stufige Getriebe

Typ	6≤i≤20	i=6			8≤i≤10			14≤i≤20		
	$V_{EL1,2,3,4,6}$	$V_{EL5, WF}$	$V_{EL5, WP,WG}$	$V_{EL5, WS}$	$V_{EL5, WF}$	$V_{EL5, WP,WG}$	$V_{EL5, WS}$	$V_{EL5, WF}$	$V_{EL5, WP,WG}$	$V_{EL5, WS}$
KS402	145	236	250	241	236	250	241	236	250	241
KS502	255	391	415	402	391	415	402	395	420	406
KS702	475	759	807	777	772	819	788	776	824	793

Füllmengen für 3-stufige Getriebe

Typ	$V_{EL1,2,3,4,6}$	$V_{EL5, WF}$	$V_{EL5, WP,WG}$	$V_{EL5, WS}$
KS403	155	268	283	273
KS503	280	470	495	480
KS703	520	913	958	928

Formelzeichen	Einheit	Erklärung
$V_{EL1,2,3,4,6}$	ml	Füllmenge bei Einbaulage EL1, EL2, EL3, EL4 und EL6
$V_{EL5,WF}$	ml	Füllmenge bei Einbaulage EL5 und Flanschhohlwelle
$V_{EL5,WP,WG}$	ml	Füllmenge bei Einbaulage EL5 und Vollwelle mit Passfeder/Vollwelle ohne Passfeder
$V_{EL5,WS}$	ml	Füllmenge bei Einbaulage EL5 und Hohlwelle mit Schrumpfscheibe

Die Schmierstoffspezifikation und verbindliche Schmierstofffüllmenge für Ihr Getriebe finden Sie auf dem Typenschild oder wenn Sie unter https://id.stober.com die Serialnummer des Getriebes eingeben.

12 Planetenwinkelgetriebe P2KX3 – P9KX7

Die folgende Tabelle zeigt die Standard-Einbaulagen.

Die Zahlen kennzeichnen die Getriebeseiten. Die Einbaulage ist durch die nach unten weisende Getriebeseite definiert.

EL1	EL2	EL3
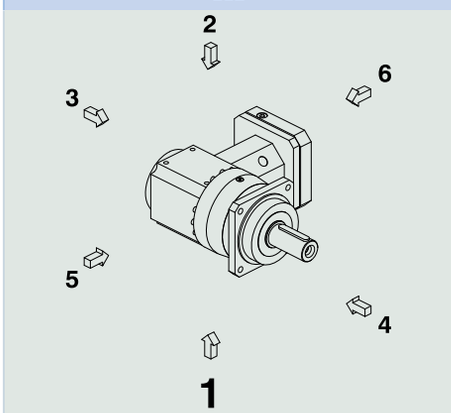	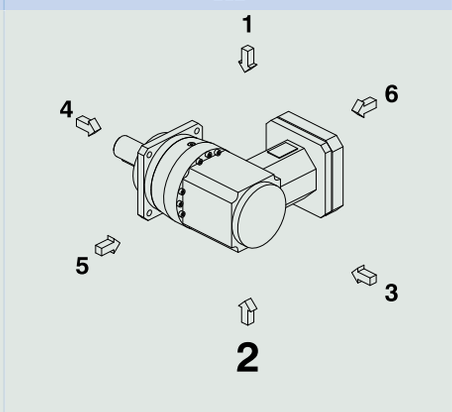	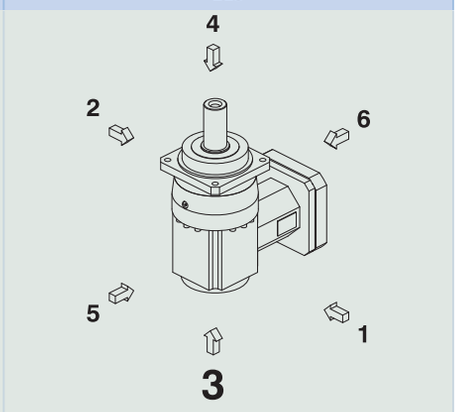
EL4	**EL5**	**EL6**
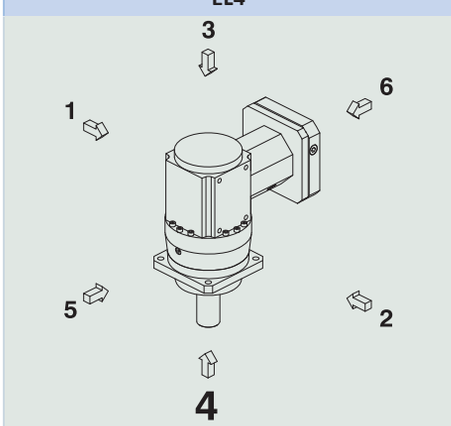	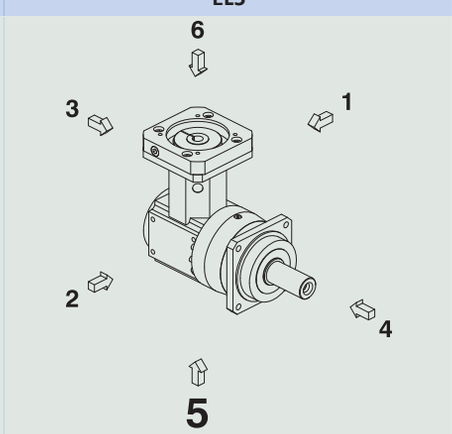	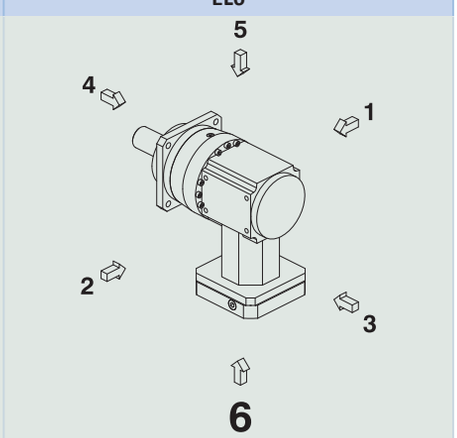

Füllmengen für 1-stufige Getriebe mit Standardlagerung/radial verstärkter Lagerung

Typ	V_2 (P)	V_1 (KX)
P231_KX301	13	42
P331_KX301	33	42
P431_KX401	60	80
P531_KX501	118	160
P731_KX701	218	390
P831_KX801	550	820

Füllmengen für 1-stufige Getriebe mit axial verstärkter Lagerung

Typ	V_2 (P)	V_1 (KX)
P331_KX301	31	42
P431_KX401	56	80
P531_KX501	103	160
P731_KX701	200	390
P831_KX801	520	820

Füllmengen für 2-stufige Getriebe in horizontalen Einbaulagen (EL1, EL2, EL5 und EL6) mit Standardlagerung/radial verstärkter Lagerung

Typ	V_2 (P)	V_1 (KX)
P332_KX301	43	42
P432_KX301	82	42
P532_KX401	155	80
P732_KX501	295	160
P832_KX701	710	390
P932_KX701	1350	390

Füllmengen für 2-stufige Getriebe in vertikalen Einbaulagen (EL3 und EL4) mit Standardlagerung/radial verstärkter Lagerung

Typ	i =12	i=16, 20, 25, 28, 35, 40, 50	i=32, 56	i=70	i=100	
	V_2 (P)	V_2 (P)	V_2 (P)	V_2 (P)	V_2 (P)	V_1 (KX)
P332_KX301	65	68	68	68	65	42
P432_KX301	108	115	124	124	124	42
P532_KX401	219	239	239	239	239	80
P732_KX501	445	445	445	430	430	160
P832_KX701	1010	1065	1010	1010	960	390
P932_KX701	–	1875	1875	1750	1750	390

Füllmengen für 2-stufige Getriebe in horizontalen Einbaulagen (EL1, EL2, EL5 und EL6) mit axial verstärkter Lagerung

Typ	V_2 (P)	V_1 (KX)
P332_KX301	41	42
P432_KX301	77	42
P532_KX401	142	80
P732_KX501	278	160
P832_KX701	680	390
P932_KX701	1275	390

Füllmengen für 2-stufige Getriebe in vertikalen Einbaulagen (EL3 und EL4) mit axial verstärkter Lagerung

Typ	i =12	i=16, 20, 25, 28, 35, 40, 50	i=32, 56	i=70	i=100	
	V_2 (P)	V_2 (P)	V_2 (P)	V_2 (P)	V_2 (P)	V_1 (KX)
P332_KX301	61	64	64	64	61	42
P432_KX301	99	106	115	115	115	42
P532_KX401	196	216	216	216	216	80
P732_KX501	415	415	415	400	400	160
P832_KX701	955	1010	955	955	905	390
P932_KX701	–	1735	1735	1610	1610	390

In den Einbaulagen EL3 und EL4 befindet sich ein Wellendichtring zwischen Ein- und Abtriebsstufe, die Getriebe haben dadurch getrennte Ölräume.

In den Einbaulagen EL1, EL2, EL5 und EL6 befindet sich kein Wellendichtring zwischen Ein- und Abtriebsstufe, die Getriebe haben dadurch einen gemeinsamen Ölraum. Die Schmierstoffbefüllung erfolgt trotzdem getrennt für die Ein- und Abtriebsstufe.

Formelzeichen	Einheit	Erklärung
V_1	ml	Füllmenge der Eintriebsstufe
V_2	ml	Füllmenge der Abtriebsstufe

Die Schmierstoffspezifikation und verbindliche Schmierstofffüllmenge für Ihr Getriebe finden Sie auf dem Typenschild oder wenn Sie unter https://id.stober.com die Serialnummer des Getriebes eingeben.

13 Planetenwinkelgetriebe P5K1 – P9K4

Die folgende Tabelle zeigt die Standard-Einbaulagen.

Die Zahlen kennzeichnen die Getriebeseiten. Die Einbaulage ist durch die nach unten weisende Getriebeseite definiert.

EL1	EL2	EL3
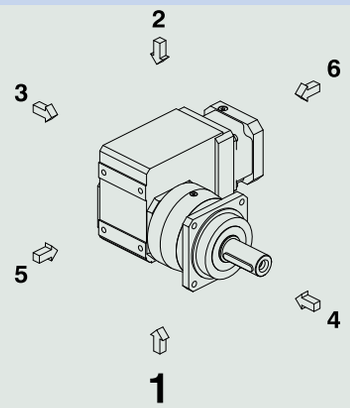	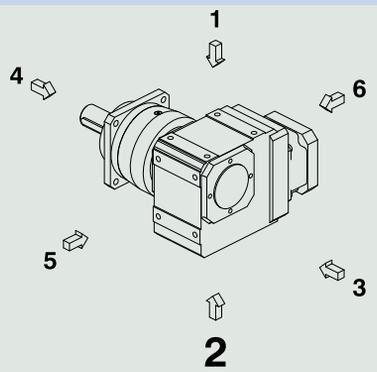	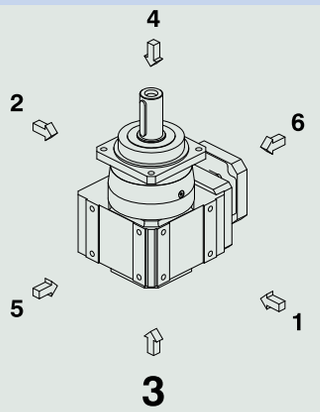

EL4	EL5	EL6
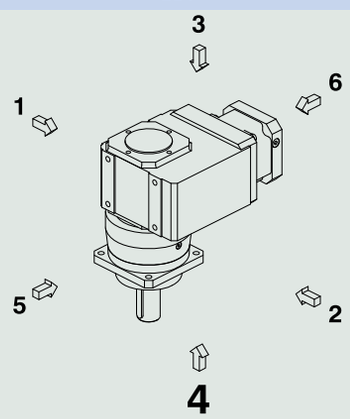	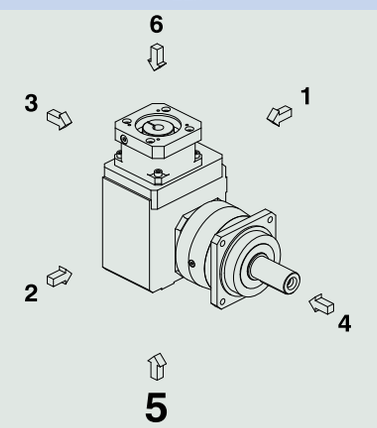	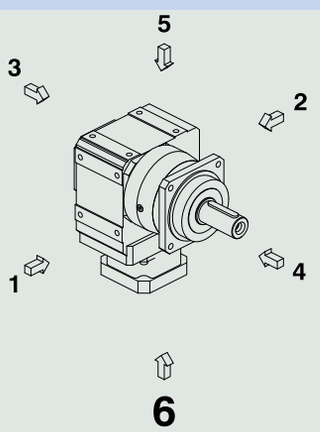

Füllmengen für 1-stufige Getriebe mit Standardlagerung/radial verstärkter Lagerung

Typ	V_2 (P)	V_1 (K)
P531_K102	118	–
P731_K102	218	–
P731_K202	218	–
P831_K202	550	–
P831_K302	550	–
P931_K402	900	–

Füllmengen für 1-stufige Getriebe mit axial verstärkter Lagerung

Typ	V_2 (P)	V_1 (K)
P531_K102	103	–
P731_K102	200	–
P731_K202	200	–
P831_K202	520	–
P831_K302	520	–
P931_K402	820	–

Füllmengen der Eintriebsstufe K finden Sie im Kapitel **[▶ 19]****.**

Formelzeichen	Einheit	Erklärung
V_1	ml	Füllmenge der Eintriebsstufe
V_2	ml	Füllmenge der Abtriebsstufe

Die Schmierstoffspezifikation und verbindliche Schmierstofffüllmenge für Ihr Getriebe finden Sie auf dem Typenschild oder wenn Sie unter https://id.stober.com die Serialnummer des Getriebes eingeben.

14 Planetenwinkelgetriebe PH3KX3 – PH8KX8

Die folgende Tabelle zeigt die Standard-Einbaulagen.

Die Zahlen kennzeichnen die Getriebeseiten. Die Einbaulage ist durch die nach unten weisende Getriebeseite definiert.

EL1	EL2	EL3
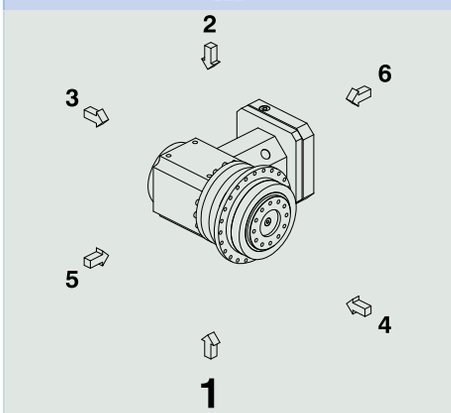	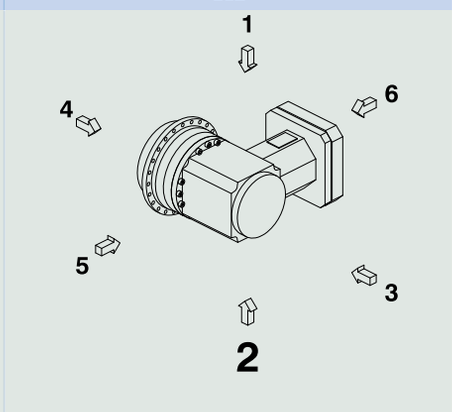	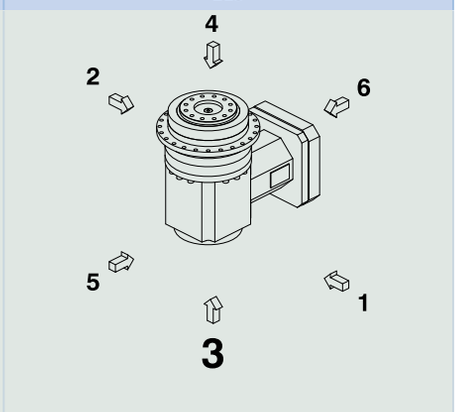
EL4	**EL5**	**EL6**
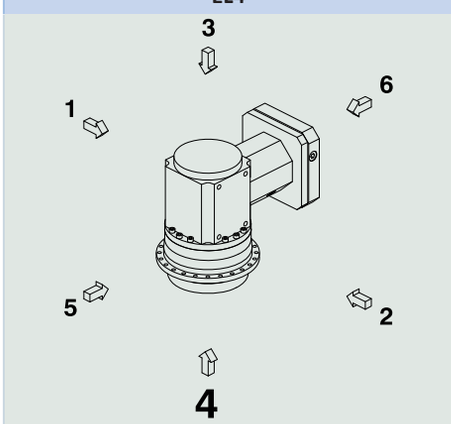	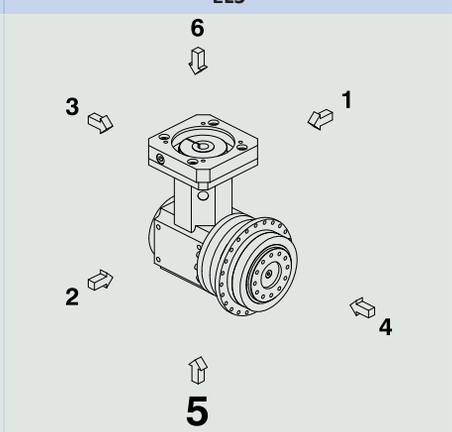	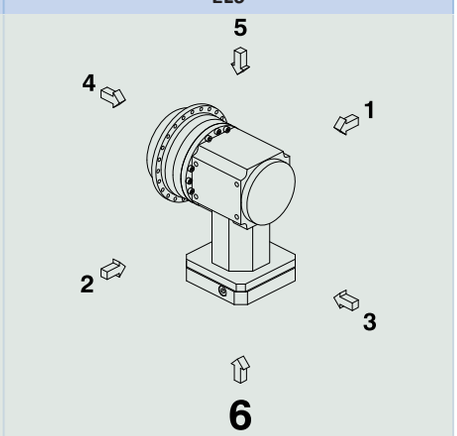

Füllmengen für 1-stufige Getriebe

Typ	V_2 (PH)	V_1 (KX)
PH331_KX301	25	42
PH431_KX401	42	80
PH531_KX501	80	160
PH731_KX701	185	390
PH831_KX801	490	820

Füllmengen für 2-stufige Getriebe in horizontalen Einbaulagen (EL1, EL2, EL5 und EL6)

Typ	V_2 (PH)	V_1 (KX)
PH332_KX301	35	42
PH432_KX301	63	42
PH532_KX401	120	80
PH732_KX501	260	160
PH832_KX701	645	390

Füllmengen für 2-stufige Getriebe in vertikalen Einbaulagen (EL3 und EL4)

Typ	i=16	i=20	i=25, 35, 50	i=28, 40	i=70, 100	
	V_2 (PH)	V_2 (PH)	V_2 (PH)	V_2 (PH)	V_2 (PH)	V_1 (KX)
PH332_KX301	–	52	52	49	49	42
PH432_KX301	88	88	88	88	84	42
PH532_KX401	175	175	175	175	158	80
PH732_KX501	372	372	390	372	372	160
PH832_KX701	950	950	905	950	855	390

In den Einbaulagen EL3 und EL4 befindet sich ein Wellendichtring zwischen Ein- und Abtriebsstufe, die Getriebe haben dadurch getrennte Ölräume.

In den Einbaulagen EL1, EL2, EL5 und EL6 befindet sich kein Wellendichtring zwischen Ein- und Abtriebsstufe, die Getriebe haben dadurch einen gemeinsamen Ölraum. Die Schmierstoffbefüllung erfolgt trotzdem getrennt für die Ein- und Abtriebsstufe.

Formelzeichen	Einheit	Erklärung
V_1	ml	Füllmenge der Eintriebsstufe
V_2	ml	Füllmenge der Abtriebsstufe

Die Schmierstoffspezifikation und verbindliche Schmierstofffüllmenge für Ihr Getriebe finden Sie auf dem Typenschild oder wenn Sie unter https://id.stober.com die Serialnummer des Getriebes eingeben.

15 Planetenwinkelgetriebe PH9KX7 – PH10KX7

Die folgende Tabelle zeigt die Standard-Einbaulagen.

Die Zahlen kennzeichnen die Getriebeseiten. Die Einbaulage ist durch die nach unten weisende Getriebeseite definiert.

EL1	EL2	EL3
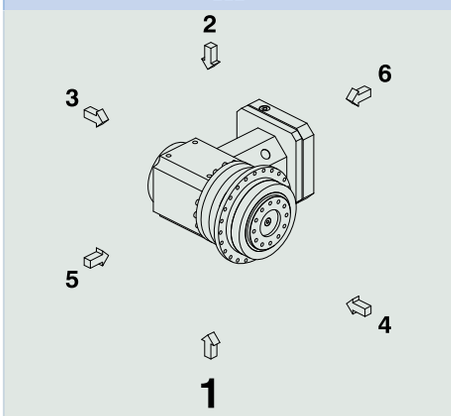	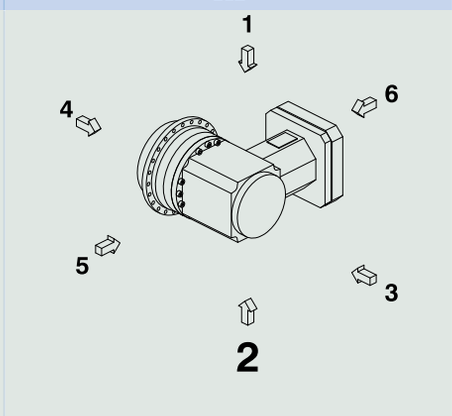	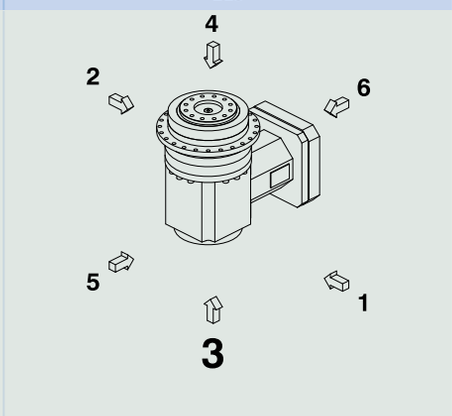

EL4	EL5	EL6
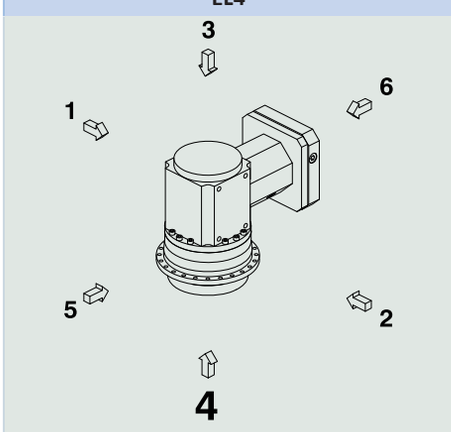	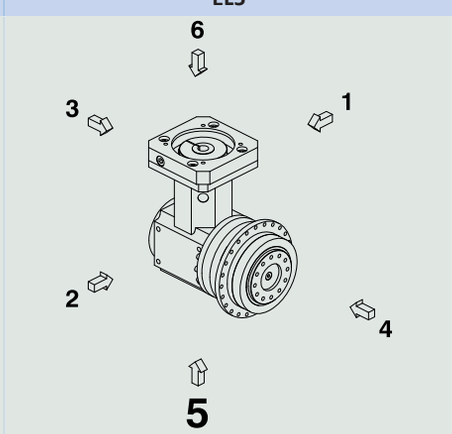	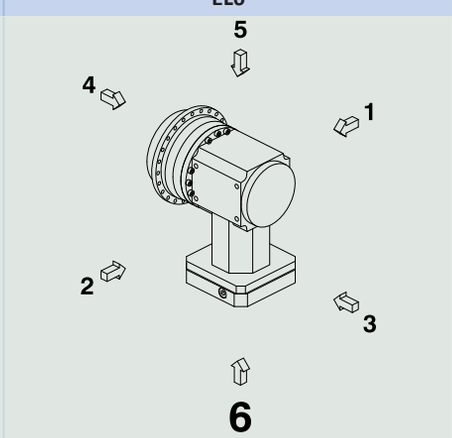

Füllmengen für 2-stufige Getriebe in horizontalen Einbaulagen (EL1, EL2, EL5 und EL6)

Typ	V_2 (PH)	V_1 (KX)
PH942_KX701	720	390
PH1042_KX701	1050	390

Füllmengen für 2-stufige Getriebe in vertikalen Einbaulagen (EL3 und EL4)

Typ	i=12, 16, 20, 28, 32, 40	i=18, 24, 30, 42, 48, 60		
	V_2 (PH)	V_2 (PH)	V_2 (PH)	V_1 (KX)
PH942_KX701	1825	1725	–	390
PH1042_KX701	–	–	2585	390

In den Einbaulagen EL3 und EL4 befindet sich ein Wellendichtring zwischen Ein- und Abtriebsstufe, die Getriebe haben dadurch getrennte Ölräume.

In den Einbaulagen EL1, EL2, EL5 und EL6 befindet sich kein Wellendichtring zwischen Ein- und Abtriebsstufe, die Getriebe haben dadurch einen gemeinsamen Ölraum. Die Schmierstoffbefüllung erfolgt trotzdem getrennt für die Ein- und Abtriebsstufe.

Formelzeichen	Einheit	Erklärung
V_1	ml	Füllmenge der Eintriebsstufe
V_2	ml	Füllmenge der Abtriebsstufe

Die Schmierstoffspezifikation und verbindliche Schmierstofffüllmenge für Ihr Getriebe finden Sie auf dem Typenschild oder wenn Sie unter https://id.stober.com die Serialnummer des Getriebes eingeben.

16 Planetenwinkelgetriebe PH5K1 – PH8K3 / PHQ5K1 – PHQ8K4

Die folgende Tabelle zeigt die Standard-Einbaulagen.

Die Zahlen kennzeichnen die Getriebeseiten. Die Einbaulage ist durch die nach unten weisende Getriebeseite definiert.

EL1	EL2	EL3
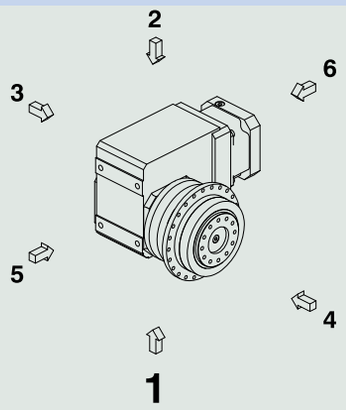	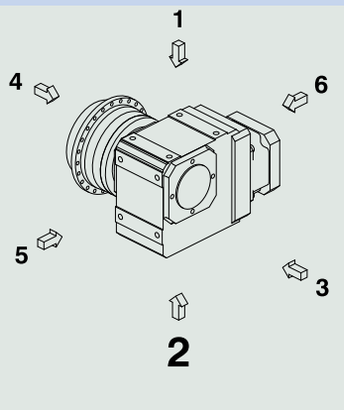	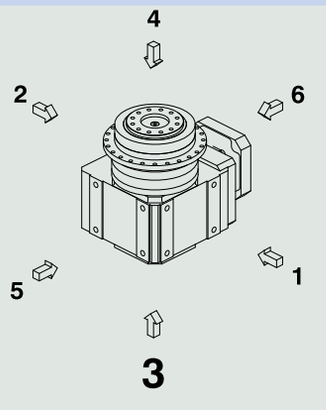

EL4	EL5	EL6
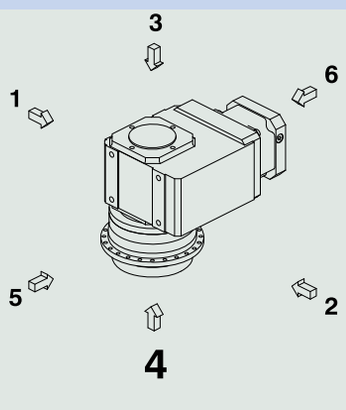	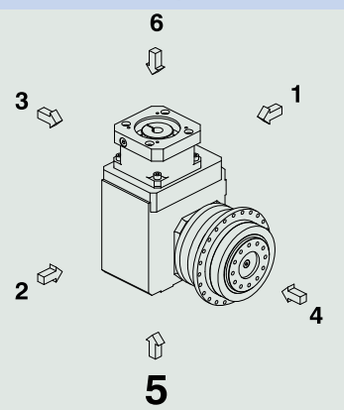	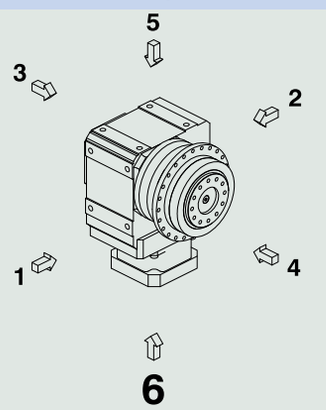

Füllmengen für 1-stufige PHK-Getriebe

Typ	V_2 (PH)	V_1 (K)
PH531_K102	80	–
PH731_K102	185	–
PH731_K202	185	–
PH831_K202	490	–
PH831_K302	490	–

Füllmengen für 1-stufige PHQK-Getriebe

Typ	V_2 (PHQ)	V_1 (K)
PHQ531_K102	72	–
PHQ731_K202	170	–
PHQ831_K402	430	–

Füllmengen der Eintriebsstufe K finden Sie im Kapitel **[▶ 19]****.**

Formelzeichen	Einheit	Erklärung
V_1	ml	Füllmenge der Eintriebsstufe
V_2	ml	Füllmenge der Abtriebsstufe

Die Schmierstoffspezifikation und verbindliche Schmierstofffüllmenge für Ihr Getriebe finden Sie auf dem Typenschild oder wenn Sie unter https://id.stober.com die Serialnummer des Getriebes eingeben.

17 Planetenwinkelgetriebe PH9K5 – PH10K6 / PHQ9K5 – PHQ12K9

Die folgende Tabelle zeigt die Standard-Einbaulagen.

Die Zahlen kennzeichnen die Getriebeseiten. Die Einbaulage ist durch die nach unten weisende Getriebeseite definiert.

EL1	EL2	EL3
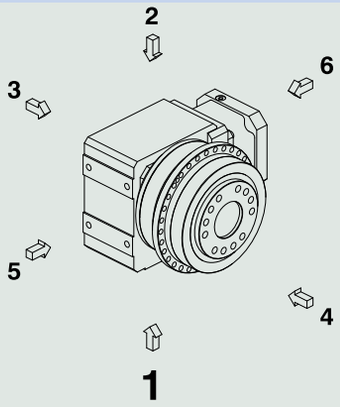	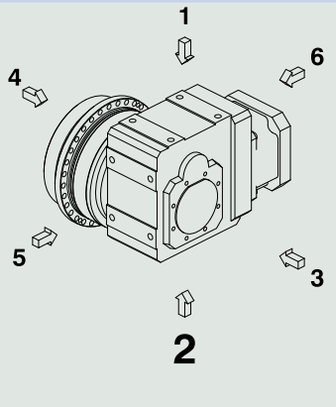	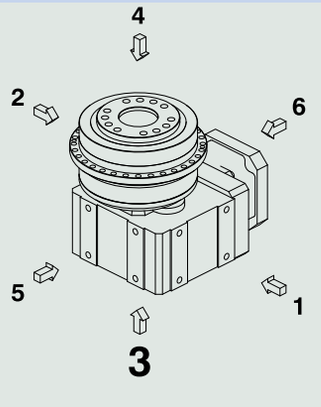
EL4	**EL5**	**EL6**
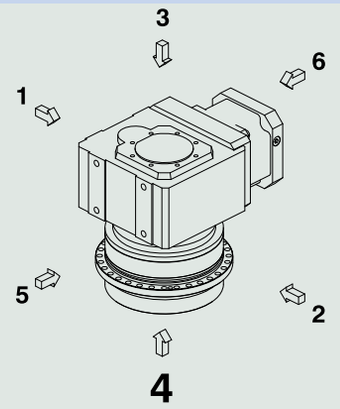	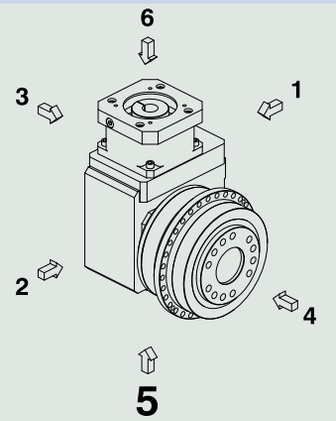	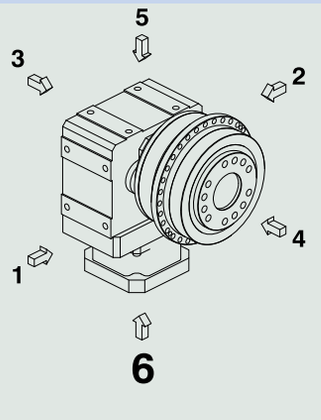

Füllmengen für 1-stufige PHK-Getriebe

Typ	i=4, 6	i=6	
	V_2 (PH)	V_2 (PH)	V_1 (K)
PH941_K513	940	–	–
PH1041_K613	–	1200	–

Füllmengen für 1-stufige PHQK-Getriebe

Typ	V_2 (PHQ)	V_1 (K)
PHQ941_K513	720	–
PHQ1041_K713	1020	–
PHQ1141_K813	2500	–
PHQ1241_K913	5200	–

Füllmengen der Eintriebsstufe K finden Sie im Kapitel **[▶ 19]****.**

Formelzeichen	Einheit	Erklärung
V_1	ml	Füllmenge der Eintriebsstufe
V_2	ml	Füllmenge der Abtriebsstufe

Die Schmierstoffspezifikation und verbindliche Schmierstofffüllmenge für Ihr Getriebe finden Sie auf dem Typenschild oder wenn Sie unter https://id.stober.com die Serialnummer des Getriebes eingeben.

18 Kegelradgetriebe KL1 – KL2

Die Zahlen kennzeichnen die Getriebeseiten.

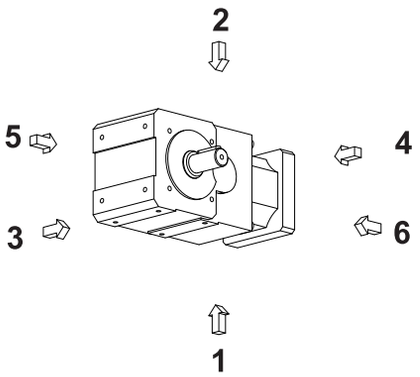

Füllmengen

Typ	V
KL102	0,196
KL202	0,409

Formelzeichen	Einheit	Erklärung
V	l	Füllmenge

Die Schmierstoffspezifikation und verbindliche Schmierstofffüllmenge für Ihr Getriebe finden Sie auf dem Typenschild oder wenn Sie unter https://id.stober.com die Serialnummer des Getriebes eingeben.

19 Kegelradgetriebe K1 – K10

Die folgende Tabelle zeigt die Standard-Einbaulagen.

Die Zahlen kennzeichnen die Getriebeseiten. Die Einbaulage ist durch die nach unten weisende Getriebeseite definiert.

Einbaulagen Getriebebaugröße K1 – K4

EL1	EL2	EL3
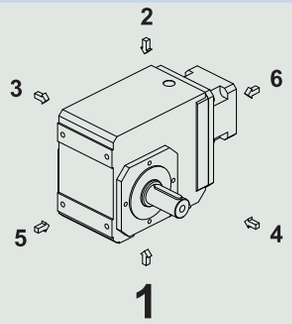	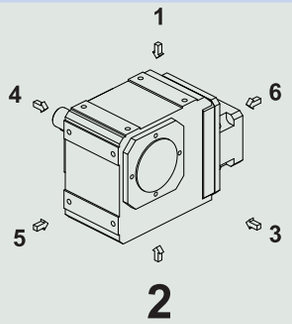	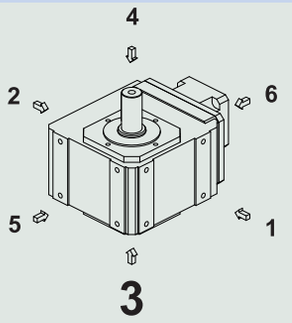

EL4	EL5	EL6
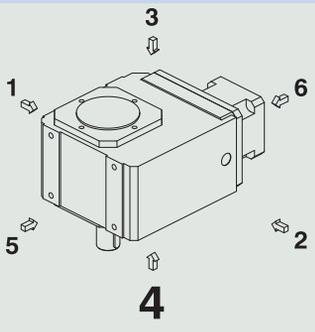	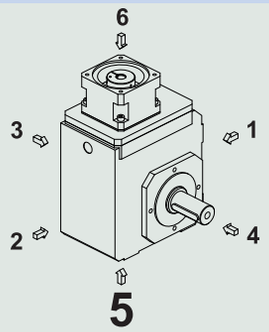	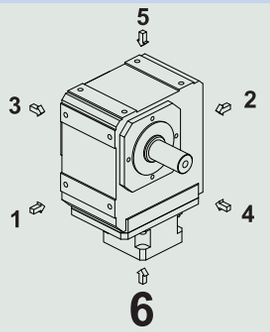

Einbaulagen Getriebebaugröße K5 – K10

EL1	EL2	EL3
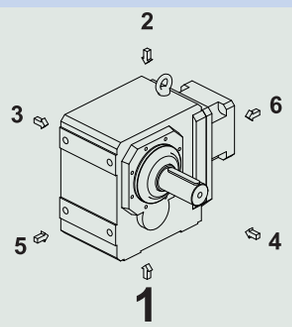	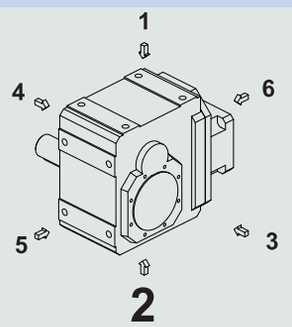	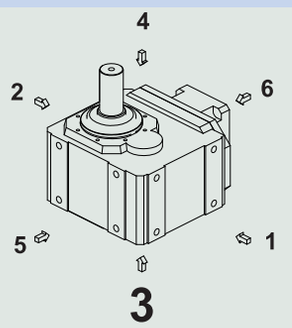

EL4	EL5	EL6
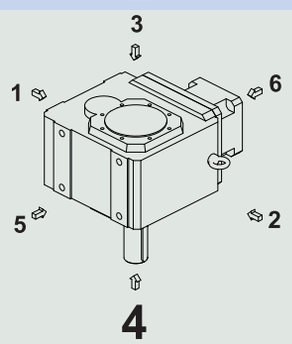	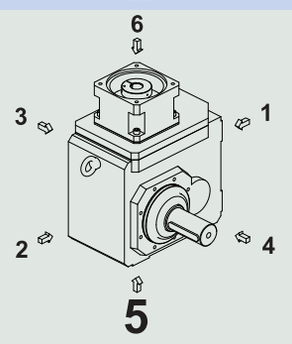	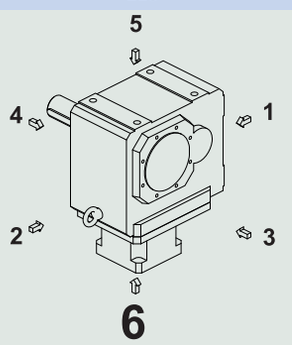

Füllmengen

Typ	V_{EL1}	V_{EL2}	V_{EL3}	V_{EL4}	$V_{EL5,WDR2}$	$V_{EL5,WDR4}$	$V_{EL5,WV}$	V_{EL6}
K102	0,4	1,1	0,7	0,7	1,31	1,31	1,32	0,9
K202	0,8	1,9	1,6	1,6	2,35	2,30	2,35	2,0
K203	1,5	2,2	1,9	1,9	2,50	2,45	2,50	2,4
K302	1,2	2,8	2,3	2,3	3,50	3,45	3,50	3,0
K303	1,8	3,0	2,7	2,7	3,75	3,70	3,75	3,5
K402	2,5	4,0	3,5	3,5	5,30	5,25	5,30	4,0
K403	3,5	4,5	4,0	4,0	5,65	5,50	5,65	4,5
K513	3,0	4,5	3,5	3,5	5,85	5,70	6,00	4,0
K514	4,0	4,5	4,0	4,0	6,35	6,30	6,50	5,0
K613	4,2	6,8	5,5	5,5	8,60	8,50	8,75	6,0
K614	5,4	7,3	6,0	6,0	9,30	9,20	9,45	6,5
K713	6,0	9,0	7,0	7,0	11,40	11,30	11,60	8,5
K714	8,0	9,5	8,0	7,5	12,50	12,40	12,80	9,5
K813	12,0	15,0	13,0	13,0	20,70	20,50	21,00	14,0
K814	14,0	16,0	15,0	14,0	22,30	21,90	23,30	15,0
K913	21,0	28,0	26,0	26,0	37,00	0,00	38,00	25,0
K914	24,0	30,0	29,0	29,0	38,50	0,00	40,30	28,0
K1013	30,0	47,0	50,0	50,0	60,50	0,00	60,50	43,0
K1014	33,0	52,0	55,0	55,0	63,00	0,00	63,00	49,0

Formelzeichen	Einheit	Erklärung
V_{EL1}	l	Füllmenge bei Einbaulage EL1
V_{EL2}	l	Füllmenge bei Einbaulage EL2
V_{EL3}	l	Füllmenge bei Einbaulage EL3
V_{EL4}	l	Füllmenge bei Einbaulage EL4
$V_{EL5,WDR2}$	l	Füllmenge bei Einbaulage EL5 und allen Wellenformen, 2 Wellendichtringe am Abtrieb außer Vollwelle beidseitig
$V_{EL5,WDR4}$	l	Füllmenge bei Einbaulage EL5 und allen Wellenformen, 4 Wellendichtringe am Abtrieb außer Vollwelle beidseitig
$V_{EL5,WV}$	l	Füllmenge bei Einbaulage EL5 und Vollwelle
V_{EL6}	l	Füllmenge bei Einbaulage EL6

Die Schmierstoffspezifikation und verbindliche Schmierstofffüllmenge für Ihr Getriebe finden Sie auf dem Typenschild oder wenn Sie unter https://id.stober.com die Serialnummer des Getriebes eingeben.

20 Kegelradgetriebe KSS1 – KSS4

Die folgende Tabelle zeigt die Standard-Einbaulagen.

Die Zahlen kennzeichnen die Getriebeseiten. Die Einbaulage ist durch die nach unten weisende Getriebeseite definiert.

EL12

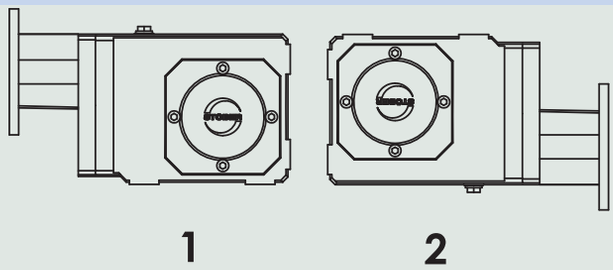

EL34

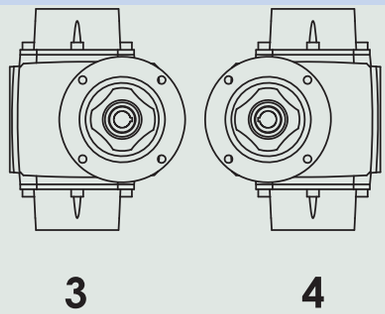

EL1256

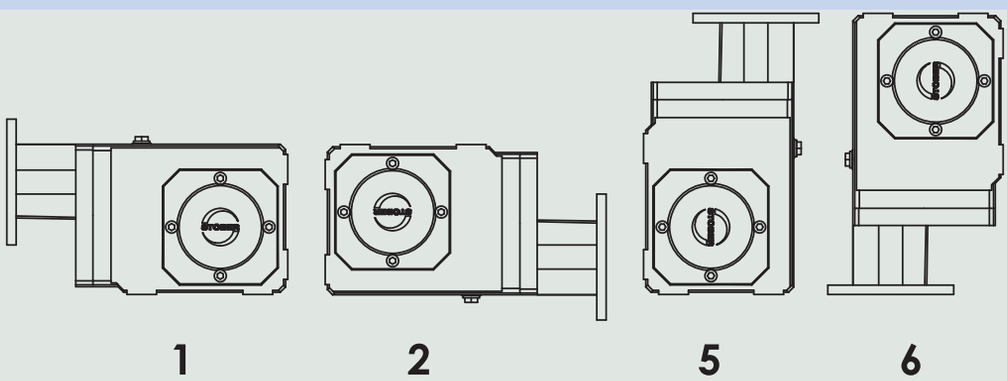

EL5

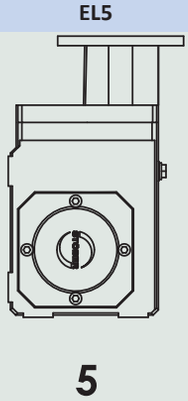

EL6

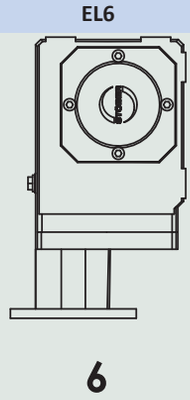

Füllmengen

Typ	V_{EL12}	V_{EL34}	V_{EL1256}	V_{EL5}	V_{EL6}
KSS102	0,57	0,56	0,93	0,93	0,68
KSS202	1,10	0,96	1,63	1,63	1,22
KSS203	1,28	1,30	1,72	1,72	1,44
KSS302	1,46	1,45	2,40	2,40	1,74
KSS303	1,88	2,05	2,52	2,52	2,05
KSS402	2,40	2,30	3,90	3,90	2,70
KSS403	2,70	3,20	4,10	4,10	3,20

Formelzeichen	Einheit	Erklärung
V_{EL12}	l	Füllmenge bei Einbaulage EL12
V_{EL34}	l	Füllmenge bei Einbaulage EL34
V_{EL1256}	l	Füllmenge bei Einbaulage EL1256
V_{EL5}	l	Füllmenge bei Einbaulage EL5
V_{EL6}	l	Füllmenge bei Einbaulage EL6

Die Schmierstoffspezifikation und verbindliche Schmierstofffüllmenge für Ihr Getriebe finden Sie auf dem Typenschild oder wenn Sie unter https://id.stober.com die Serialnummer des Getriebes eingeben.

21 Zweigang-Schaltgetriebe PS25 – PS30

Die folgende Tabelle zeigt die Standard-Einbaulagen.

Die Zahlen kennzeichnen die Seiten des Schaltgetriebes. Die Einbaulage ist durch die nach unten weisende Seite des Schaltgetriebes definiert.

EL1	EL2	EL3
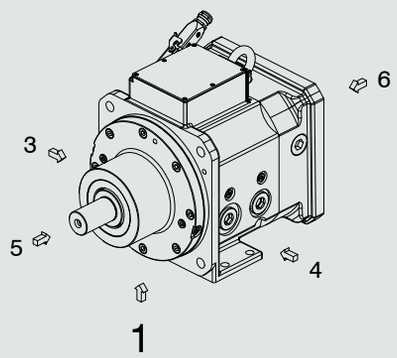	Nicht zulässig	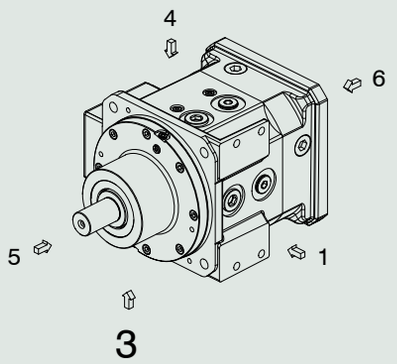

EL4	EL5	EL6
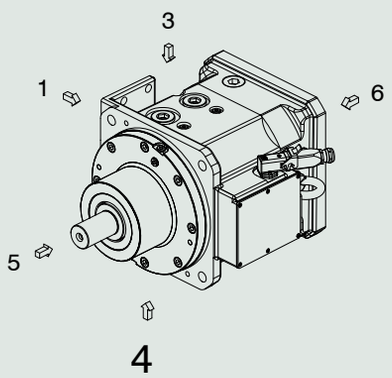	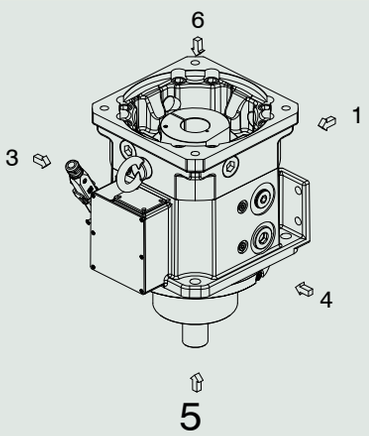	Nicht zulässig

Füllmengen

Typ	$V_{EL1,3,4}$	$V_{EL5,LS}$	$V_{EL5,LM}$	$V_{EL5,LL}$
PS25	0,99	2,37	2,45	2,55
PS30	1,05	2,40	2,50	2,60

Formelzeichen	Einheit	Erklärung
$V_{EL1,3,4}$	l	Füllmenge bei Einbaulage EL1, EL3 und EL4
$V_{EL5,LS}$	l	Füllmenge bei Einbaulage EL5 und kurzem Lagerabstand
$V_{EL5,LM}$	l	Füllmenge bei Einbaulage EL5 und mittlerem Lagerabstand
$V_{EL5,LL}$	l	Füllmenge bei Einbaulage EL5 und langem Lagerabstand

Die Schmierstoffspezifikation und verbindliche Schmierstofffüllmenge für Ihr Getriebe finden Sie auf dem Typenschild oder wenn Sie unter https://id.stober.com die Serialnummer des Getriebes eingeben.

22 Planetengetriebe P2 – P9 (G2)

Füllmengen für 1-stufige Getriebe mit Standardlagerung/radial verstärkter Lagerung

Typ	V	$V_{rev,op}$
P221	13	18
P321	39	52
P421	62	90
P521	135	180
P721	225	330
P821	550	800
P921	1000	1450

Füllmengen für 1-stufige Getriebe mit axial verstärkter Lagerung

Typ	V	$V_{rev,op}$
P321	32	47
P421	49	80
P521	97	155
P721	190	300
P821	450	720
P921	780	1260

Füllmengen für 2-stufige Getriebe mit Standardlagerung/radial verstärkter Lagerung

Typ	12 ≤ i ≤ 15	16 ≤ i ≤ 100	12 ≤ i ≤ 100
	V	V	V
P222	–	–	34
P322	–	–	76
P422	–	–	143
P522	260	–	–
P522	–	275	–
P722	–	–	520
P822	–	–	1230
P922	–	–	2180

Füllmengen für 2-stufige Getriebe mit axial verstärkter Lagerung

Typ	12 ≤ i ≤ 15	16 ≤ i ≤ 100	12 ≤ i ≤ 100
	V	V	V
P322	–	–	69
P422	–	–	130
P522	232	–	–
P522	–	247	–
P722	–	–	494
P822	–	–	1140
P922	–	–	1930

Formelzeichen	Einheit	Erklärung
V	ml	Füllmenge
$V_{rev,op}$	ml	Füllmenge bei Reversierbetrieb und horizontal ausgerichtetem Abtrieb

Die Schmierstoffspezifikation und verbindliche Schmierstofffüllmenge für Ihr Getriebe finden Sie auf dem Typenschild oder wenn Sie unter https://id.stober.com die Serialnummer des Getriebes eingeben.

23 Planetengetriebe PA3 – PA8 (G2)

Füllmengen für 1-stufige Getriebe mit axial verstärkter Lagerung

Typ	V	$V_{rev,op}$
PA321	32	47
PA421	49	80
PA521	97	155
PA721	190	300
PA821	450	720

Füllmengen für 2-stufige Getriebe mit axial verstärkter Lagerung

Typ	12 ≤ i ≤ 15	16 ≤ i ≤ 100	12 ≤ i ≤ 100
	V	V	V
PA322	–	–	69
PA422	–	–	117
PA522	210	–	–
PA522	–	225	–
PA722	–	–	460
PA822	–	–	1080

Formelzeichen	Einheit	Erklärung
V	ml	Füllmenge
$V_{rev,op}$	ml	Füllmenge bei Reversierbetrieb und horizontal ausgerichtetem Abtrieb

Die Schmierstoffspezifikation und verbindliche Schmierstofffüllmenge für Ihr Getriebe finden Sie auf dem Typenschild oder wenn Sie unter https://id.stober.com die Serialnummer des Getriebes eingeben.

24 Planetengetriebe PH3 – PH10 (G2/G3)

Füllmengen für 1-stufige Getriebe

Typ	V	$V_{rev,op}$
PH321	23	37
PH421	38	62
PH521	70	116
PH721	200	300
PH821	505	750

Füllmengen für 2-stufige Getriebe

Typ	12 ≤ i ≤ 60 V	70 ≤ i ≤ 100 V
PH322	53	49
PH422	110	104
PH522	209	192
PH722	480	480
PH822	1200	1110
PH932	2040	–
PH1032	2850	–

Formelzeichen	Einheit	Erklärung
V	ml	Füllmenge
$V_{rev,op}$	ml	Füllmenge bei Reversierbetrieb und horizontal ausgerichtetem Abtrieb

Die Schmierstoffspezifikation und verbindliche Schmierstofffüllmenge für Ihr Getriebe finden Sie auf dem Typenschild oder wenn Sie unter https://id.stober.com die Serialnummer des Getriebes eingeben.

25 Planetengetriebe PHA3 – PHA10 (G2/G3)

Füllmengen für 1-stufige Getriebe

Typ	V	$V_{rev,op}$
PHA321	23	37
PHA421	38	62
PHA521	70	116
PHA721	200	300
PHA821	505	750

Füllmengen für 2-stufige Getriebe

Typ	12 ≤ i ≤ 60 V	70 ≤ i ≤ 100 V
PHA322	53	49
PHA422	97	92
PHA522	186	174
PHA722	450	450
PHA822	1130	1040
PHA932	1950	–
PHA1032	2850	–

Formelzeichen	Einheit	Erklärung
V	ml	Füllmenge
$V_{rev,op}$	ml	Füllmenge bei Reversierbetrieb und horizontal ausgerichtetem Abtrieb

Die Schmierstoffspezifikation und verbindliche Schmierstofffüllmenge für Ihr Getriebe finden Sie auf dem Typenschild oder wenn Sie unter https://id.stober.com die Serialnummer des Getriebes eingeben.

26 Planetengetriebe PHQ4 – PHQ12 (G2/G3)

Füllmengen für 1-stufige Getriebe

Typ	V	$V_{rev,op}$
PHQ421	38	58
PHQ521	87	112
PHQ721	200	300

Füllmengen für 2-stufige Getriebe

Typ	V	$V_{rev,op}$
PHQ422	100	115
PHQ522	191	225
PHQ722	440	465
PHQ822	1040	1080
PHQ932	2020	2370
PHQ1032	3600	3820
PHQ1132	5800	6220
PHQ1232	11900	12800

Einbaulagen 3-stufige Getriebe

EL1	EL5	EL6
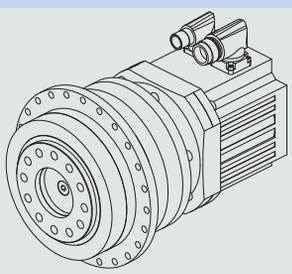	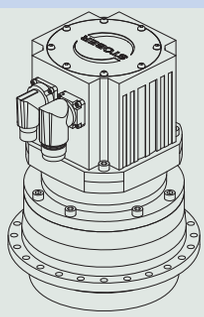	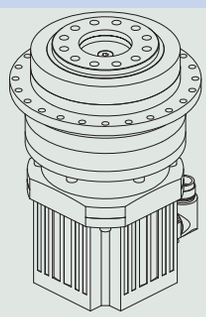
Abtrieb horizontal	Abtrieb vertikal unten	Abtrieb vertikal oben

Füllmengen für 3-stufige Getriebe

Typ	EL1		EL5		EL6
	V	$V_{rev,op}$	V_2	V_1	V
PHQ723	320	570	190	215	500
PHQ823	720	1280	605	450	1100
PHQ933	1400	2600	800	1120	2400
PHQ1033	2600	4700	1300	2150	4375
PHQ1133	4300	7500	5800	550	6860
PHQ1233	8600	15500	8600	4900	14500

Formelzeichen	Einheit	Erklärung
V	ml	Füllmenge
$V_{rev,op}$	ml	Füllmenge bei Reversierbetrieb und horizontal ausgerichtetem Abtrieb
V_1	ml	Füllmenge der Eintriebsstufe
V_2	ml	Füllmenge der Abtriebsstufe

Die Schmierstoffspezifikation und verbindliche Schmierstofffüllmenge für Ihr Getriebe finden Sie auf dem Typenschild oder wenn Sie unter https://id.stober.com die Serialnummer des Getriebes eingeben.

27 Planetengetriebe PHQA4 – PHQA10 (G2/G3)

Füllmengen für 1-stufige Getriebe

Typ	V	$V_{rev,op}$
PHQA421	38	58
PHQA521	87	112
PHQA721	200	300

Füllmengen für 2-stufige Getriebe

Typ	V	$V_{rev,op}$
PHQA422	87	105
PHQA522	171	210
PHQA722	410	435
PHQA822	970	1015
PHQA932	1900	2090
PHQA1032	3600	3820

Einbaulagen 3-stufige Getriebe

EL1	EL5	EL6
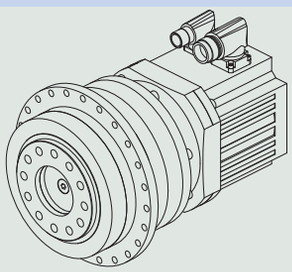	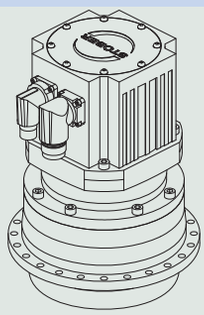	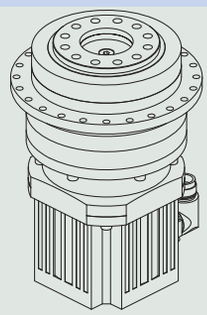
Abtrieb horizontal	Abtrieb vertikal unten	Abtrieb vertikal oben

Füllmengen für 3-stufige Getriebe

Typ	EL1		EL5		EL6
	V	$V_{rev,op}$	V_2	V_1	V
PHQA723	290	515	190	200	440
PHQA823	670	1200	460	410	1000
PHQA933	1400	2480	800	990	2260
PHQA1033	2600	4700	1300	2150	4375

Formelzeichen	Einheit	Erklärung
V	ml	Füllmenge
$V_{rev,op}$	ml	Füllmenge bei Reversierbetrieb und horizontal ausgerichtetem Abtrieb
V_1	ml	Füllmenge der Eintriebsstufe
V_2	ml	Füllmenge der Abtriebsstufe

Die Schmierstoffspezifikation und verbindliche Schmierstofffüllmenge für Ihr Getriebe finden Sie auf dem Typenschild oder wenn Sie unter https://id.stober.com die Serialnummer des Getriebes eingeben.

28 Planetengetriebe PHV9 – PHV10 (G3)

Füllmengen

Typ	V	$V_{rev,op}$
PHV933	1910	2230
PHV1033	3060	3810

Formelzeichen	Einheit	Erklärung
V	ml	Füllmenge
$V_{rev,op}$	ml	Füllmenge bei Reversierbetrieb und horizontal ausgerichtetem Abtrieb

Die Schmierstoffspezifikation und verbindliche Schmierstofffüllmenge für Ihr Getriebe finden Sie auf dem Typenschild oder wenn Sie unter https://id.stober.com die Serialnummer des Getriebes eingeben.

29 Planetengetriebe PHVA9 – PHVA10 (G3)

Füllmengen

Typ	V	$V_{rev,op}$
PHVA933	1910	2230
PHVA1033	3060	3810

Formelzeichen	Einheit	Erklärung
V	ml	Füllmenge
$V_{rev,op}$	ml	Füllmenge bei Reversierbetrieb und horizontal ausgerichtetem Abtrieb

Die Schmierstoffspezifikation und verbindliche Schmierstofffüllmenge für Ihr Getriebe finden Sie auf dem Typenschild oder wenn Sie unter https://id.stober.com die Serialnummer des Getriebes eingeben.

30 Planetengetriebe PE2 – PE5 (G1)

Füllmengen für 1-stufige Getriebe

Typ	V
PE211	5 g (6 ml)
PE311	18 g (20 ml)
PE411	32 g (35 ml)
PE511	66 g (73 ml)

Füllmengen für 2-stufige Getriebe

Typ	V
PE212	10 g (11 ml)
PE312	28 g (31 ml)
PE412	51 g (57 ml)
PE512	107g (119 ml)

Formelzeichen	Einheit	Erklärung
V	g (ml)	Füllmenge

Die Schmierstoffspezifikation und verbindliche Schmierstofffüllmenge für Ihr Getriebe finden Sie auf dem Typenschild oder wenn Sie unter https://id.stober.com die Serialnummer des Getriebes eingeben.

31 Planetenwinkelgetriebe P2KX3 – P9KX8 (G2)

Die folgende Tabelle zeigt die Standard-Einbaulagen.

Die Zahlen kennzeichnen die Getriebeseiten. Die Einbaulage ist durch die nach unten weisende Getriebeseite definiert.

EL1	EL2	EL3
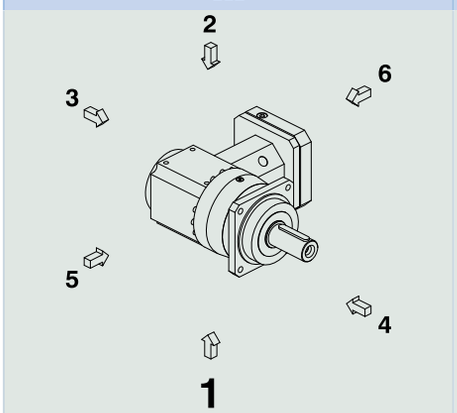	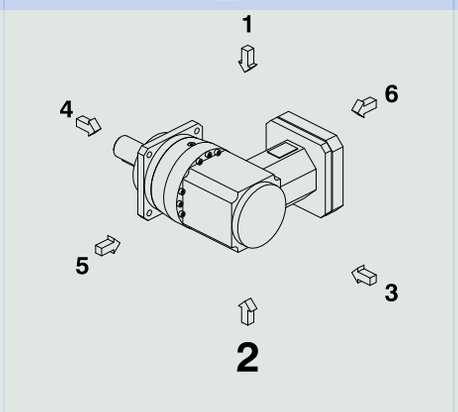	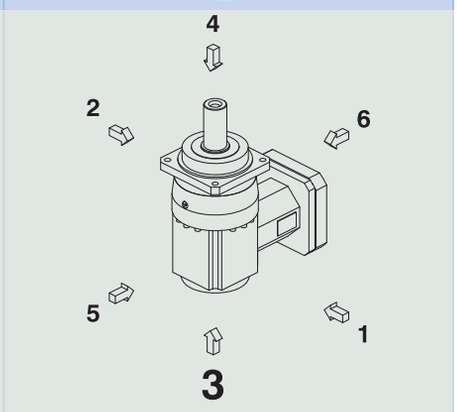
EL4	**EL5**	**EL6**
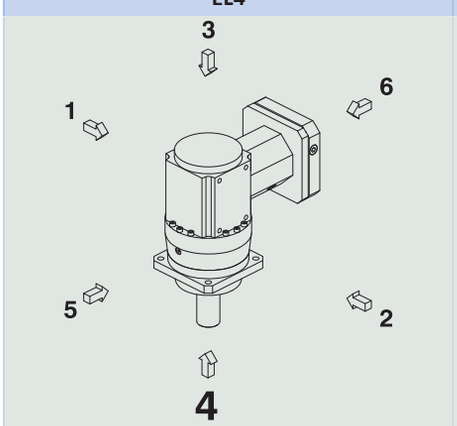	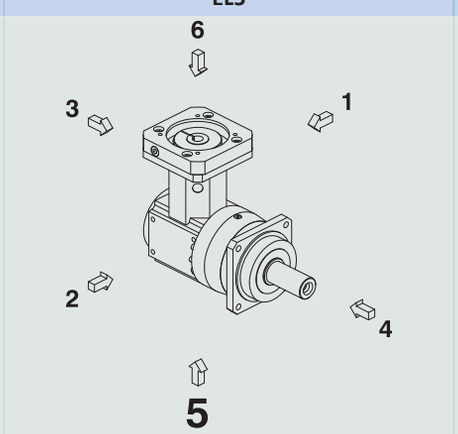	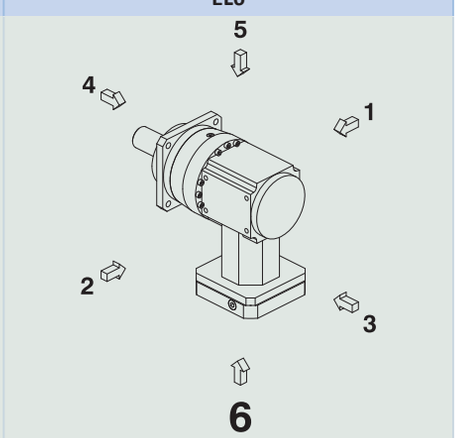

Füllmengen für 1-stufige Getriebe mit Standardlagerung/radial verstärkter Lagerung

Typ	V_2 (P)	V_1 (KX)
P221_KX301	13	42
P321_KX301	39	42
P421_KX401	62	80
P521_KX501	135	160
P721_KX701	225	390
P821_KX801	550	820

Füllmengen für 1-stufige Getriebe mit axial verstärkter Lagerung

Typ	V_2 (P)	V_1 (KX)
P321_KX301	32	42
P421_KX401	49	80
P521_KX501	97	160
P721_KX701	190	390
P821_KX801	450	820

Füllmengen für 2-stufige Getriebe mit Standardlagerung/radial verstärkter Lagerung

Typ	EL1, EL2, EL5, EL6		EL3, EL4	
	V_2 (P)	V_1 (KX)	V_2 (P)	V_1 (KX)
P222_KX301	22	42	34	42
P322_KX301	53	42	76	42
P422_KX301	87	42	143	42
P522_KX401	162	80	275	80
P722_KX501	305	160	520	160
P822_KX701	715	390	1230	390
P922_KX801	1340	820	2180	820

Füllmengen für 2-stufige Getriebe mit axial verstärkter Lagerung

Typ	EL1, EL2, EL5, EL6		EL3, EL4	
	V_2 (P)	V_1 (KX)	V_2 (P)	V_1 (KX)
P322_KX301	50	42	69	42
P422_KX301	77	42	130	42
P522_KX401	140	80	247	80
P722_KX501	283	160	494	160
P822_KX701	670	390	1140	390
P922_KX801	1230	820	1930	820

In den Einbaulagen EL3 und EL4 befindet sich ein Wellendichtring zwischen Ein- und Abtriebsstufe, die Getriebe haben dadurch getrennte Ölräume.

In den Einbaulagen EL1, EL2, EL5 und EL6 befindet sich kein Wellendichtring zwischen Ein- und Abtriebsstufe, die Getriebe haben dadurch einen gemeinsamen Ölraum. Die Schmierstoffbefüllung erfolgt trotzdem getrennt für die Ein- und Abtriebsstufe.

Formelzeichen	Einheit	Erklärung
V_1	ml	Füllmenge der Eintriebsstufe
V_2	ml	Füllmenge der Abtriebsstufe

Die Schmierstoffspezifikation und verbindliche Schmierstofffüllmenge für Ihr Getriebe finden Sie auf dem Typenschild oder wenn Sie unter https://id.stober.com die Serialnummer des Getriebes eingeben.

32 Planetenwinkelgetriebe P5K1 – P9K4 (G2)

Die folgende Tabelle zeigt die Standard-Einbaulagen.

Die Zahlen kennzeichnen die Getriebeseiten. Die Einbaulage ist durch die nach unten weisende Getriebeseite definiert.

EL1	EL2	EL3
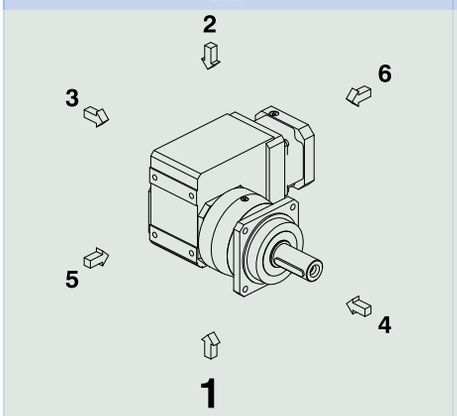	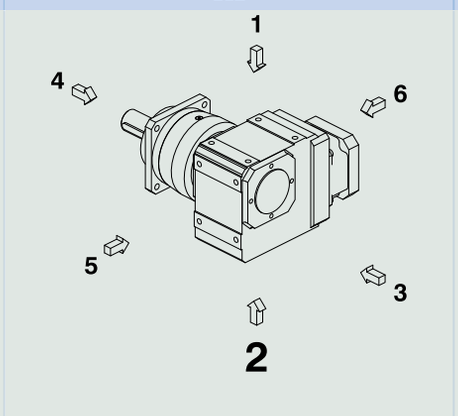	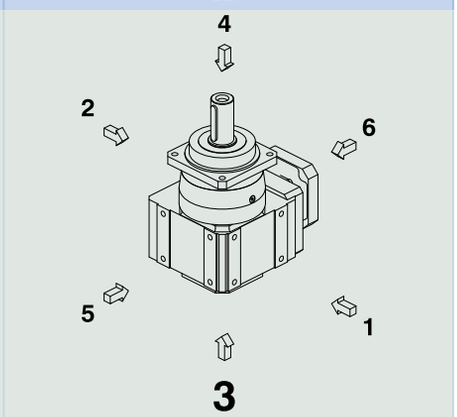
EL4	**EL5**	**EL6**
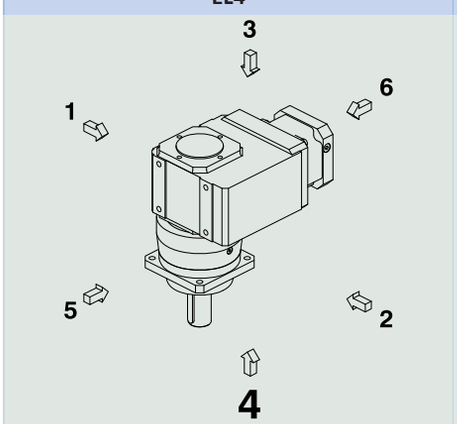	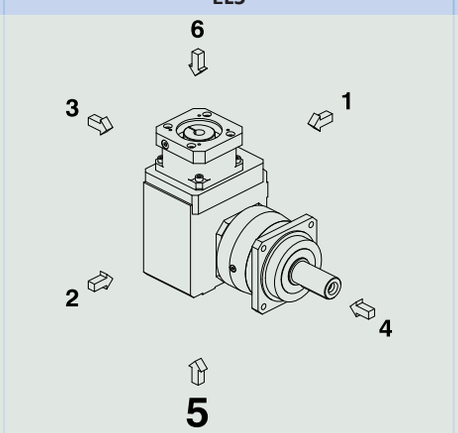	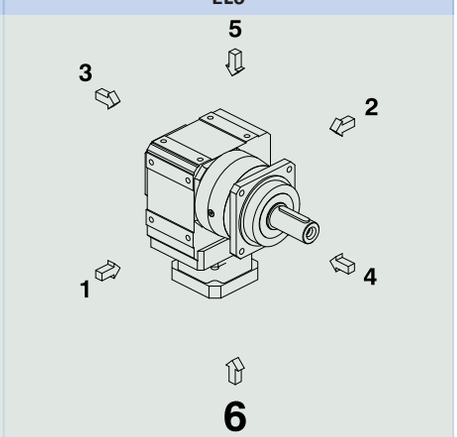

Füllmengen für 1-stufige Getriebe mit Standardlagerung/radial verstärkter Lagerung

Typ	V_2 (P)	V_1 (K)
P521_K102	135	–
P721_K102	225	–
P721_K202	225	–
P821_K202	550	–
P821_K302	550	–
P921_K402	1000	–

Füllmengen für 1-stufige Getriebe mit axial verstärkter Lagerung

Typ	V_2 (P)	V_1 (K)
P521_K102	97	–
P721_K102	190	–
P721_K202	190	–
P821_K202	450	–
P821_K302	450	–
P921_K402	780	–

Füllmengen der Eintriebsstufe K finden Sie im Kapitel **[▶ 19]****.**

Formelzeichen	Einheit	Erklärung
V_1	ml	Füllmenge der Eintriebsstufe
V_2	ml	Füllmenge der Abtriebsstufe

Die Schmierstoffspezifikation und verbindliche Schmierstofffüllmenge für Ihr Getriebe finden Sie auf dem Typenschild oder wenn Sie unter https://id.stober.com die Serialnummer des Getriebes eingeben.

33 Planetenwinkelgetriebe PH3KX3 – PH10KX8 (G2/G3)

Die folgende Tabelle zeigt die Standard-Einbaulagen.

Die Zahlen kennzeichnen die Getriebeseiten. Die Einbaulage ist durch die nach unten weisende Getriebeseite definiert.

EL1	EL2	EL3
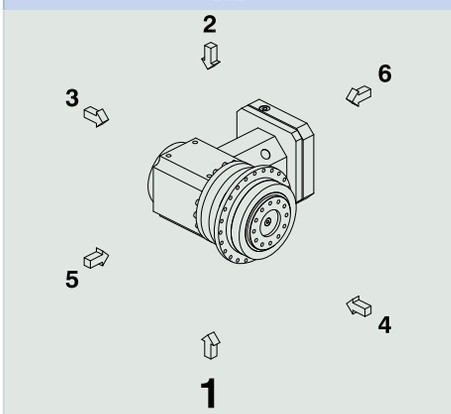	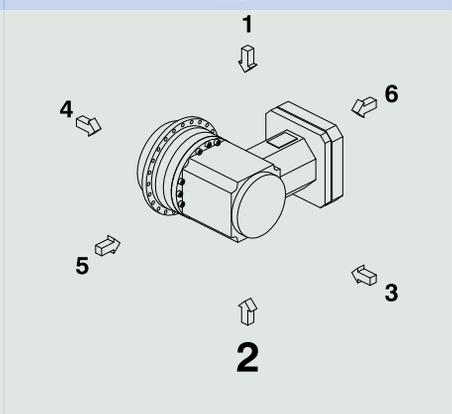	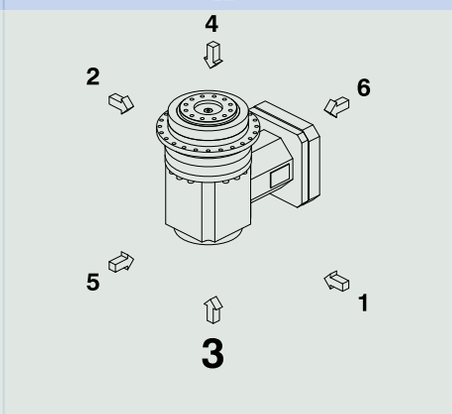

EL4	EL5	EL6
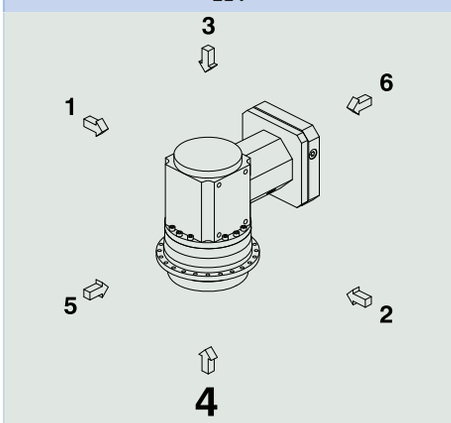	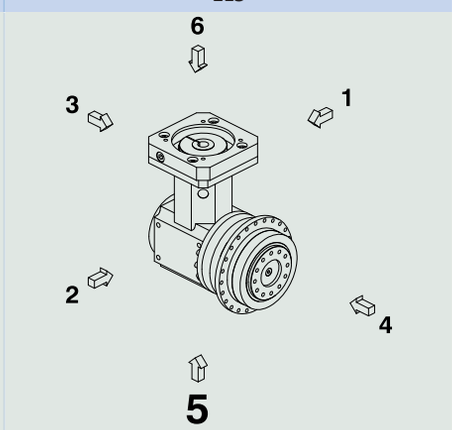	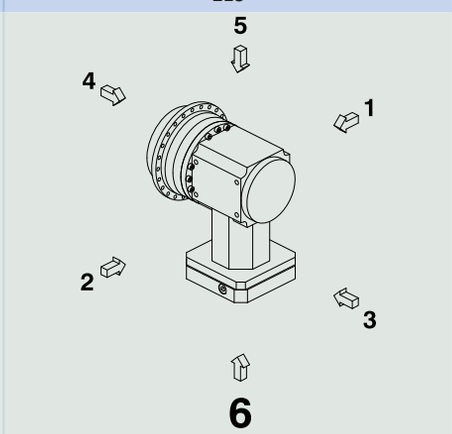

Füllmengen für 1-stufige Getriebe

Typ	V_2 (PH)	V_1 (KX)
PH321_KX301	23	42
PH421_KX401	38	80
PH521_KX501	70	160
PH721_KX701	200	390
PH821_KX801	505	820

Füllmengen für 2-stufige Getriebe

Typ	EL1, EL2, EL5, EL6		EL3, EL4				
	V_2 (PH)	V_1 (KX)	V_2 16 ≤ i ≤ 20	V_2 25 ≤ i ≤ 50	V_2 70 ≤ i ≤ 100	V_2 12 ≤ i ≤ 60	V_1 (KX)
PH322_KX301	36	42	53	53	49	–	42
PH422_KX301	75	42	110	110	104	–	42
PH522_KX401	135	80	209	209	192	–	80
PH722_KX501	280	160	480	480	480	–	160
PH822_KX701	700	390	1200	1140	1110	–	390
PH932_KX801	1270	820	–	–	–	2040	820
PH1032_KX801	1680	820	–	–	–	2850	820

In den Einbaulagen EL3 und EL4 befindet sich ein Wellendichtring zwischen Ein- und Abtriebsstufe, die Getriebe haben dadurch getrennte Ölräume.

In den Einbaulagen EL1, EL2, EL5 und EL6 befindet sich kein Wellendichtring zwischen Ein- und Abtriebsstufe, die Getriebe haben dadurch einen gemeinsamen Ölraum. Die Schmierstoffbefüllung erfolgt trotzdem getrennt für die Ein- und Abtriebsstufe.

Formelzeichen	Einheit	Erklärung
V_1	ml	Füllmenge der Eintriebsstufe
V_2	ml	Füllmenge der Abtriebsstufe

Die Schmierstoffspezifikation und verbindliche Schmierstofffüllmenge für Ihr Getriebe finden Sie auf dem Typenschild oder wenn Sie unter https://id.stober.com die Serialnummer des Getriebes eingeben.

34 Planetenwinkelgetriebe PH5K1 – PH10K6 / PHQ5K1 – PHQ12K9 (G2/G3)

Die folgende Tabelle zeigt die Standard-Einbaulagen.

Die Zahlen kennzeichnen die Getriebeseiten. Die Einbaulage ist durch die nach unten weisende Getriebeseite definiert.

PH5K1 – PH8K3 / PHQ5K1 – PHQ8K4

EL1	EL2	EL3
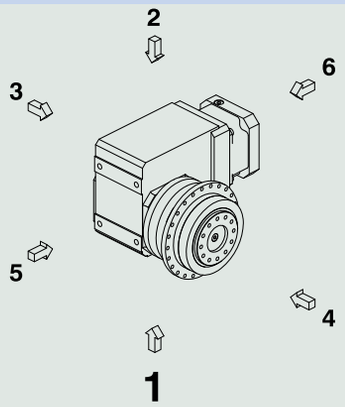	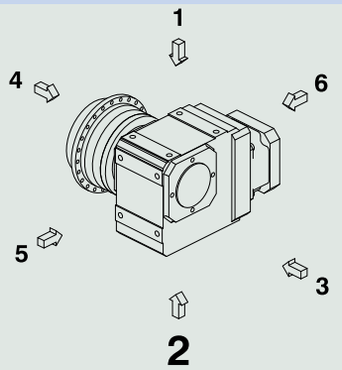	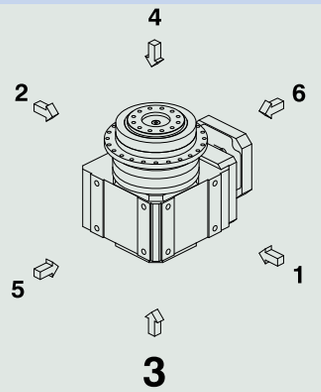

EL4	EL5	EL6
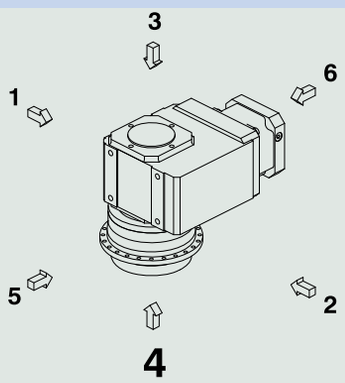	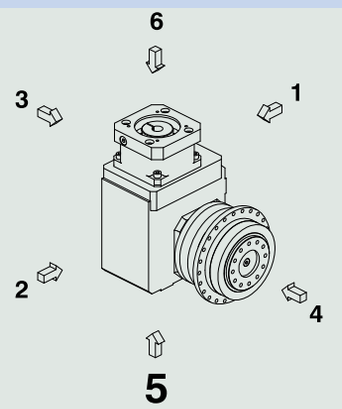	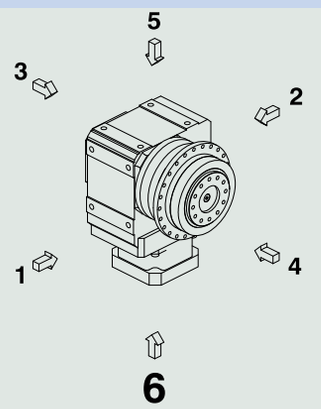

PH9K5 – PH10K6 / PHQ9K5 – PHQ12K9

EL1	EL2	EL3
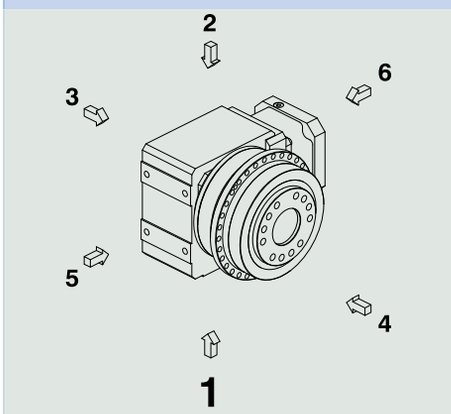	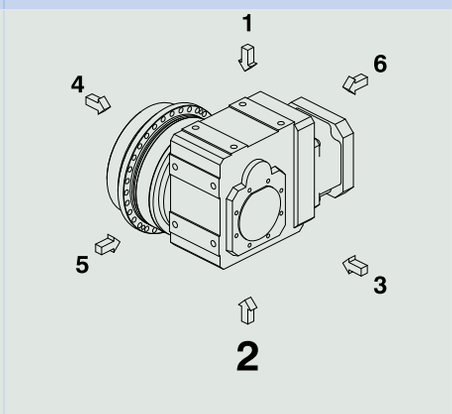	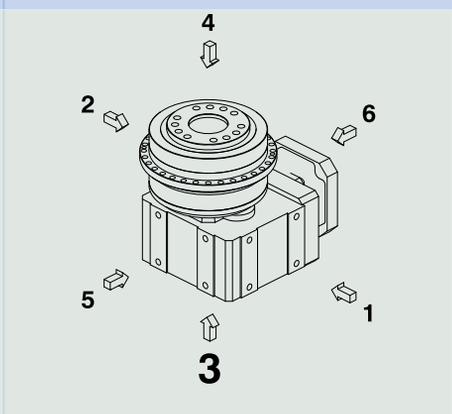

EL4	EL5	EL6
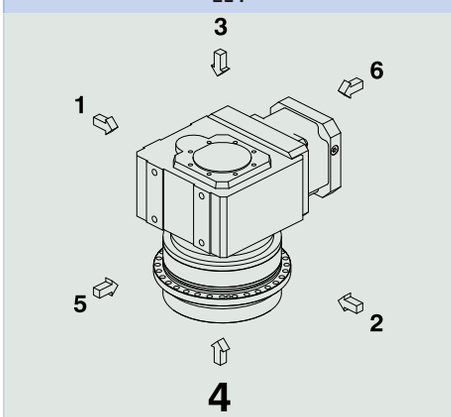	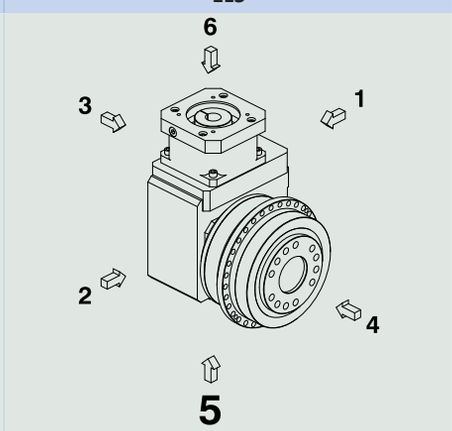	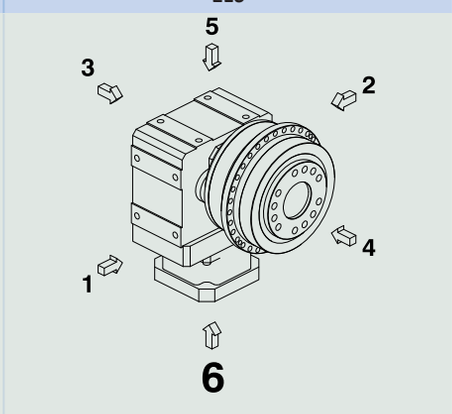

Füllmengen für 1-stufige PHK-Getriebe

Typ	V_2 (PH)	V_1 (K)
PH521_K102	70	–
PH721_K102	200	–
PH721_K202	200	–
PH821_K202	505	–
PH821_K302	505	–
PH931_K513	940	–
PH1031_K613	1400	–

Füllmengen für 1-stufige PHQK-Getriebe

Typ	V_2 (PHQ)	V_1 (K)
PHQ521_K102	87	–
PHQ721_K202	200	–
PHQ821_K402	505	–
PHQ931_K513	940	–
PHQ1031_K713	1800	–
PHQ1131_K813	4700	–
PHQ1231_K913	8600	–

Füllmengen der Eintriebsstufe K finden Sie im Kapitel **[▶ 19]****.**

Formelzeichen	Einheit	Erklärung
V_1	ml	Füllmenge der Eintriebsstufe
V_2	ml	Füllmenge der Abtriebsstufe

Die Schmierstoffspezifikation und verbindliche Schmierstofffüllmenge für Ihr Getriebe finden Sie auf dem Typenschild oder wenn Sie unter https://id.stober.com die Serialnummer des Getriebes eingeben.

35 Schneckengetriebe S0 – S4 (G0)

Die folgende Tabelle zeigt die Standard-Einbaulagen.

Die Zahlen kennzeichnen die Getriebeseiten. Die Einbaulage ist durch die nach unten weisende Getriebeseite definiert.

EL1	EL2	EL3
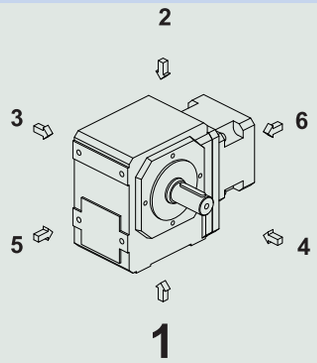	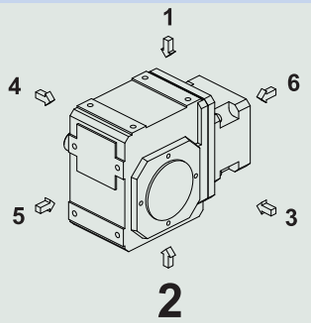	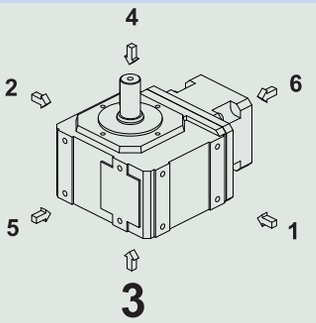

EL4	EL5	EL6
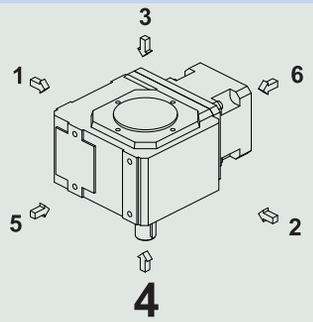	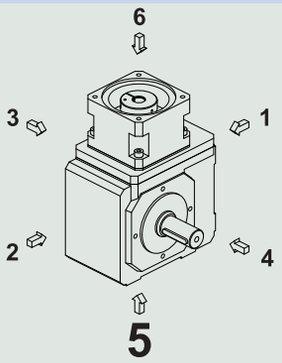	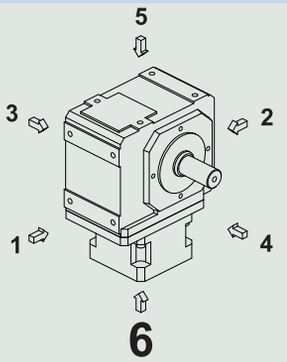

Füllmengen

Typ	V_{EL1}	V_{EL2}	V_{EL3}	V_{EL4}	$V_{EL5,WA,WS}$	$V_{EL5,WV}$	V_{EL6}
S002	0,30	0,50	0,36	0,36	0,53	0,53	0,44
S102	0,50	0,76	0,60	0,60	0,91	0,91	0,70
S202	1,00	1,50	1,20	1,20	1,80	1,90	1,60
S203	1,20	1,40	1,40	1,40	2,10	2,20	1,80
S302	1,55	2,20	1,80	1,80	3,00	3,10	2,40
S303	1,85	2,50	2,50	2,50	3,28	3,38	2,70
S402	2,60	3,50	2,70	2,70	4,40	4,50	3,50
S403	3,20	4,00	3,60	3,60	4,80	4,90	3,80

Formelzeichen	Einheit	Erklärung
V_{EL1}	l	Füllmenge bei Einbaulage EL1
V_{EL2}	l	Füllmenge bei Einbaulage EL2
V_{EL3}	l	Füllmenge bei Einbaulage EL3
V_{EL4}	l	Füllmenge bei Einbaulage EL4
$V_{EL5,WA,WS}$	l	Füllmenge bei Einbaulage EL5 und Hohlwelle/Hohlwelle mit Schrumpfscheibe
$V_{EL5,WV}$	l	Füllmenge bei Einbaulage EL5 und Vollwelle
V_{EL6}	l	Füllmenge bei Einbaulage EL6

Die Schmierstoffspezifikation und verbindliche Schmierstofffüllmenge für Ihr Getriebe finden Sie auf dem Typenschild oder wenn Sie unter https://id.stober.com die Serialnummer des Getriebes eingeben.

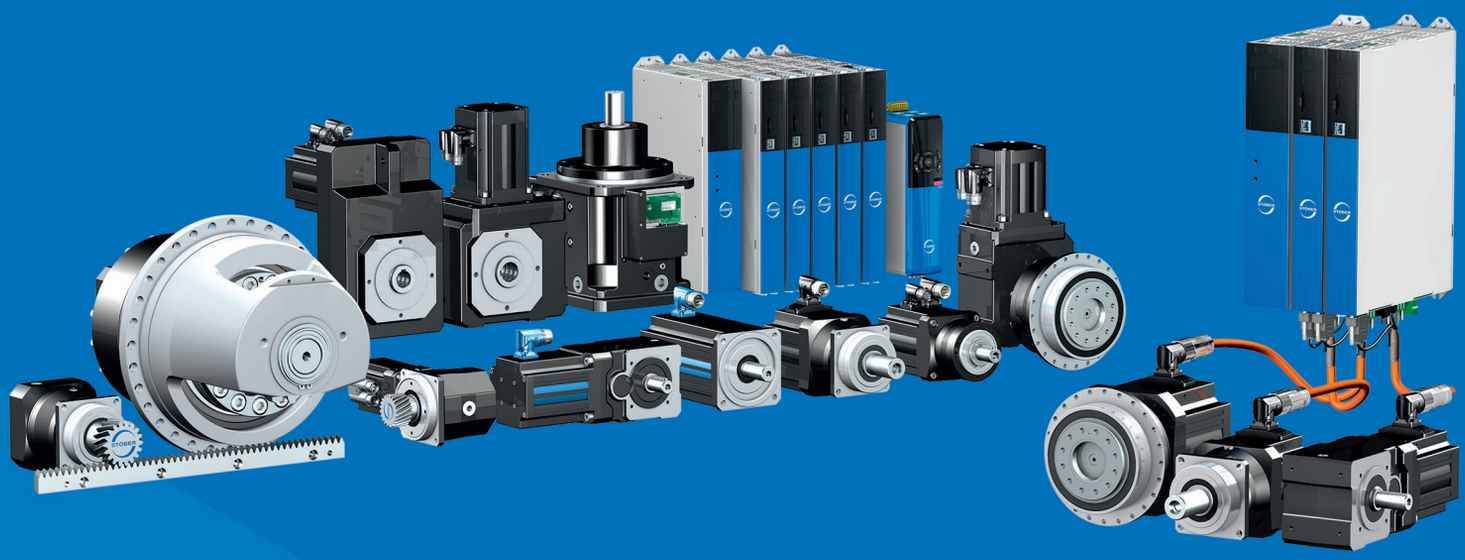

STÖBER Antriebstechnik GmbH + Co. KG
Kieselbronner Straße 12
75177 Pforzheim
Deutschland
Tel. +49 7231 582-0
mail@stoeber.de
www.stober.com

Service-Hotline
+49 7231 582-3000

ID 441871_de.17 10/2023

Technische Änderungen vorbehalten