Ersatzteilliste

für Motoradapter MGS mit Durchrastkupplung

Spare Parts List

for motor adapter MGS with notching coupling

ID 440958.03

STÖBER ANTRIEBSTECHNIK
Kieselbronner Straße 12 • 75177 Pforzheim
Postfach 910103 • 75091 Pforzheim
Phone +49 (0) 7231 582-0 • Fax +49 (0) 7231 582-1000
eMail: mail@stoeber.de • Internet: http://www.stoeber.de

MR20 - MR40

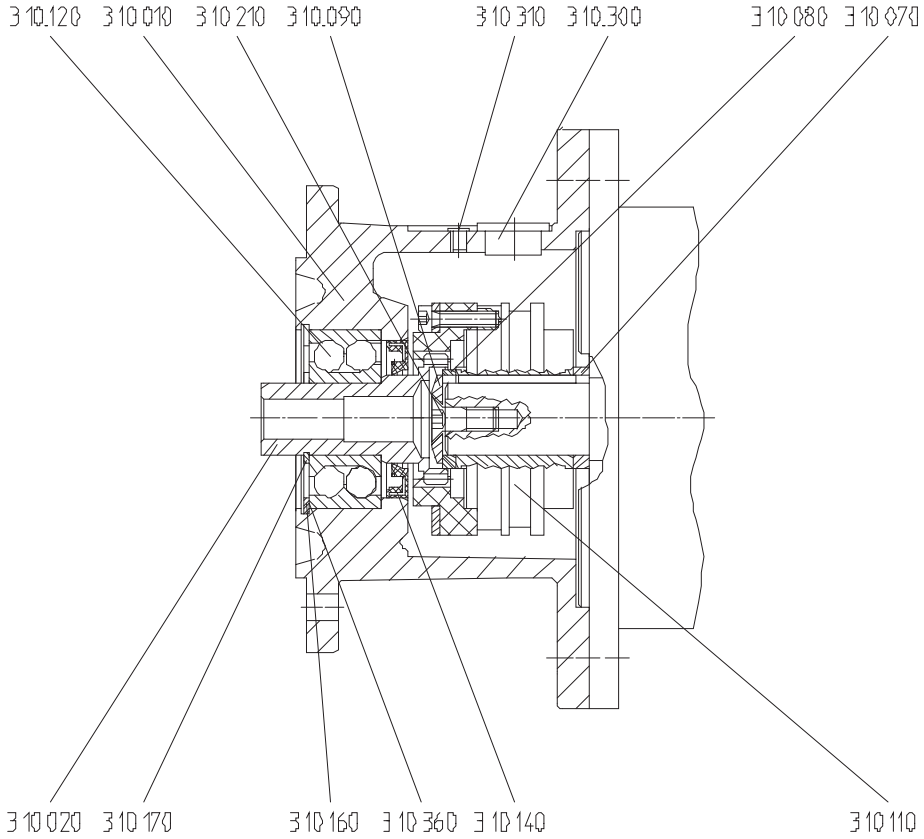

Pos. Nr.	**Bezeichnung**	***Item No.***	***Description***
3.10.010	Kupplungsgehäuse	*3.10.010*	*Coupling housing*
3.10.020	Wellenkupplung	*3.10.020*	*Shaft coupling*
3.10.070	Distanzbuchse	*3.10.070*	*Spacer sleeve*
3.10.080	Distanzbuchse	*3.10.080*	*Spacer sleeve*
3.10.090	Wellenscheibe	*3.10.090*	*Lock washer*
3.10.110	Durchrastkupplung komplett	*3.10.110*	*Notching coupling complete*
3.10.120	Schrägkugellager	*3.10.120*	*Double ball bearing*
3.10.140	Wellendichtring	*3.10.140*	*Oil seal*
3.10.160	Sicherungsring	*3.10.160*	*Circlip*
3.10.170	Sicherungsring	*3.10.170*	*Circlip*
3.10.210	Senkschraube	*3.10.210*	*Countersunk screw*
3.10.300	Stopfen	*3.10.300*	*Plug*
3.10.310	Stopfen	*3.10.310*	*Plug*
3.10.360	Passscheibe	*3.10.360*	*Shim*

Ausgabe: 26.01.2011

Für die Bestellung von Ersatzteilen muss angegeben werden:
- **Positions-Nr. des Teiles nach Abbildung**
- **Typenbezeichnung nach Typschild am Getriebegehäuse**
- **Fabrikations-Nr. nach Typschild am Getriebegehäuse**

For ordering of spare parts the following is to be indicated:
- ***Item No. acc. to illustration***
- ***Type designation acc. to type plate at the gear housing***
- ***Serial No. acc. to type plate at the gear housing***