Ersatzteilliste

für Motoradapter MGS mit Bogenzahnkupplung

Spare Parts List

for motor adapter MGS with curved teeth coupling

ID 440950.02

STÖBER ANTRIEBSTECHNIK
Kieselbronner Straße 12 • 75177 Pforzheim
Postfach 910103 • 75091 Pforzheim
Phone +49 (0) 7231 582-0 • Telefax +49 (0) 7231 582-1000
eMail: mail@stoeber.de • Internet: http://www.stoeber.de

MR10 - MR60, MQ10 - MQ50

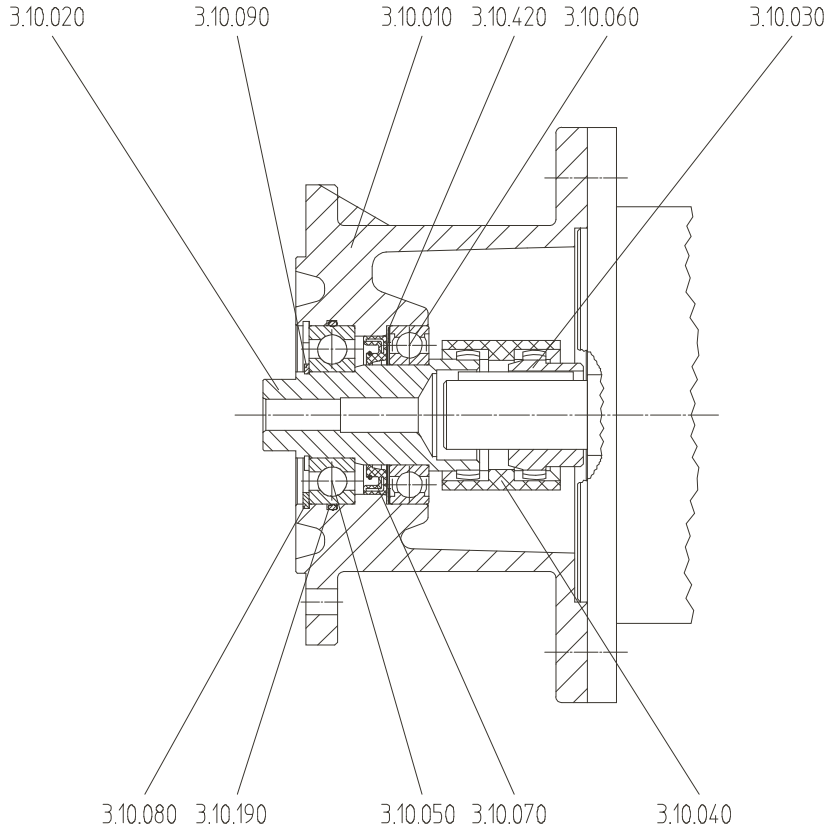

Pos. Nr.	**Bezeichnung**	***Item No.***	***Description***
3.10.010	Kupplungsgehäuse	*3.10.010*	*Coupling housing*
3.10.020	Wellenkupplung	*3.10.020*	*Shaft coupling*
3.10.030	Wellenkupplung Nabe	*3.10.030*	*Shaft coupling hub*
3.10.040	Wellenkupplung Hülse	*3.10.040*	*Shaft coupling bush*
3.10.050	Rillenkugellager	*3.10.050*	*Deep-grooved ball bearing*
3.10.060	Rillenkugellager	*3.10.060*	*Deep-grooved ball bearing*
3.10.070	Wellendichtring	*3.10.070*	*Oil seal*
3.10.080	Sicherungsring	*3.10.080*	*Circlip*
3.10.090	Sicherungsring	*3.10.090*	*Circlip*
3.10.190	O-Ring	*3.10.190*	*O ring*
3.10.420	Ausgleichscheibe	*3.10.420*	*Equalizing ring*

Ausgabe: 26.01.2011

Für die Bestellung von Ersatzteilen muß angegeben werden:
- **Positions-Nr. des Teiles nach Abbildung**
- **Typenbezeichnung nach Typschild am Getriebegehäuse**
- **Fabrikations-Nr. nach Typschild am Getriebegehäuse**

For ordering of spare parts the following is to be indicated:
- ***Item No. acc. to illustration***
- ***Type designation acc. to type plate at the gear housing***
- ***Serial No. acc. to type plate at the gear housing***