Ersatzteilliste

ServoFit®Planetengetriebe
PHQ(A)932 und PHQ(A)933 für
Motoranbau über Motoradapter in EL5

Spare Parts List

ServoFit® PH(QA)932 and PHQ(A)933
Planetary Gear Units for motor attachment via motor adapter in EL5

ID 442172.00

STÖBER ANTRIEBSTECHNIK
Kieselbronner Straße 12 • 75177 Pforzheim
Postfach 910103 • 75091 Pforzheim
Phone +49 (0) 7231 582-0 • Fax +49 (0) 7231 582-1000
eMail: mail@stoeber.de • Internet: http://www.stoeber.de

PHQ932F...ME, PHQ933F...ME
PHQA932F...MF, PHQA933F...MF

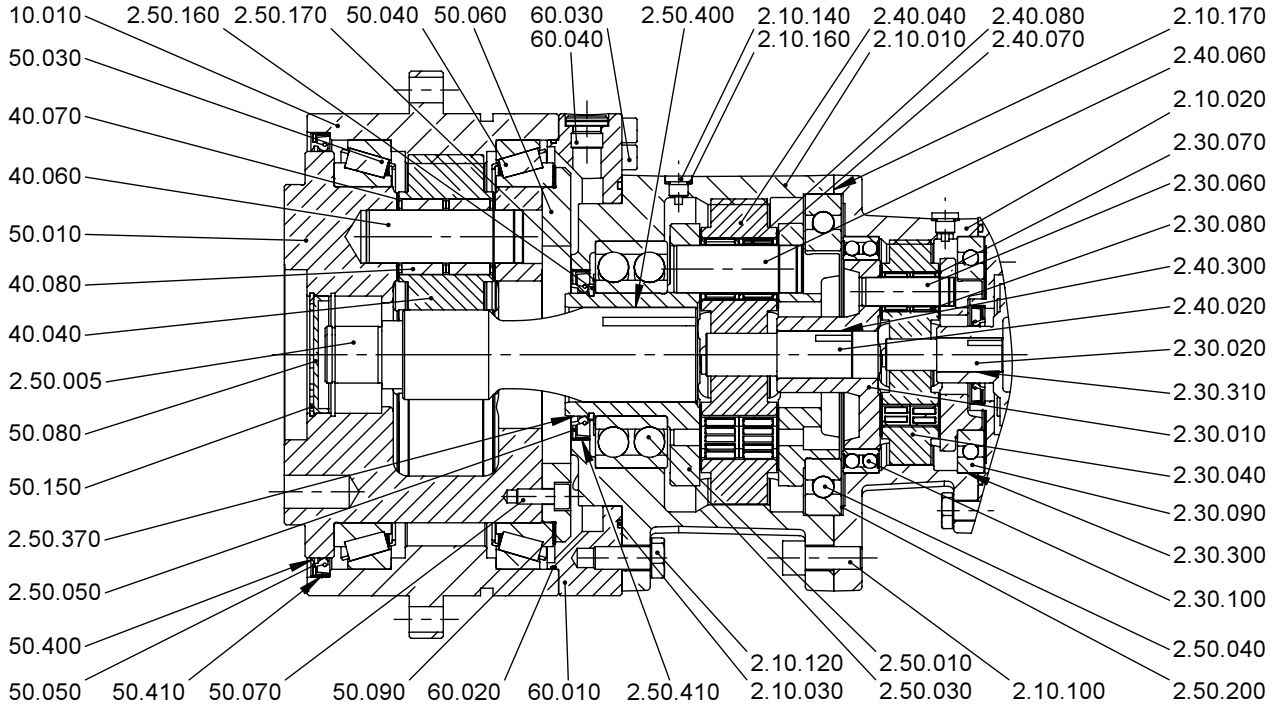

Pos. Nr.:	Bezeichnung
10.010	Getriebegehäuse
40.040	Zahnrad
40.060	Planetenradbolzen
40.070	Gegenscheibe
40.080	Nadelkranz
50.010	Planetenträger
50.030	Kegelrollenlager
50.040	Kegelrollenlager
50.050	Wellendichtring
50.060	Lagerflansch
50.070	Zylinderschraube
50.080	Verschlusskappe
50.090	Passscheibe
50.150	Sicherungsring
50.400	Montagefett
50.410	Klebstoff
60.010	Abtriebsflansch
60.020	O-Ring
60.030	Zylinderschraube
60.040	Verschlussschraube
2.10.010	Getriebegehäuse
2.10.020	Getriebegehäuse (nur 3-stufig)
2.10.030	O-Ring
2.10.100	Zylinderschraube
2.10.120	Sechskantschraube (nur 3-stufig)
2.10.140	Verschlussschraube
2.10.160	Dichtring
2.10.170	Dichtmasse
2.30.010	Planetenträger (nur 3-stufig)
2.30.020	Einsteckritzel (nur 3-stufig)
2.30.040	Zahnrad (nur 3-stufig)
2.30.060	Planetenradbolzen (nur 3-stufig)
2.30.070	Gegenscheibe (nur 3-stufig)

Pos. Nr.:	Bezeichnung
2.30.080	Nadelkranz (nur 3-stufig)
2.30.090	Rillenkugellager (nur 3-stufig)
2.30.100	Schrägkugellager (nur 3-stufig)
2.30.300	Klebstoff (nur 3-stufig)
2.30.310	Klebstoff (nur 3-stufig)
2.40.020	Einsteckritzel
2.40.040	Zahnrad
2.40.060	Planetenradbolzen
2.40.070	Gegenscheibe
2.40.080	Nadelkranz
2.40.300	Klebstoff
2.50.005	Einsteckritzel (nur 2-stufig)
2.50.010	Planetenträger
2.50.030	Kugellager
2.50.040	Rillenkugellager
2.50.050	Wellendichtring (nur 3-stufig)
2.50.160	Sicherungsring (nur PHQA)
2.50.170	Passscheibe (nur PHQA)
2.50.200	Passscheibe
2.50.370	Montagefett
2.50.400	Klebstoff
2.50.410	Klebstoff

Für die Bestellung von Ersatzteilen muss angegeben werden:
- Positions-Nr. des Teiles nach Abbildung
- Typenbezeichnung nach Typschild am Getriebegehäuse
- Fabrikations-Nr. nach Typschild am Getriebegehäuse

Ausgabe: 21.01.2011

Ersatzteilliste

ServoFit®Planetengetriebe PHQ(A)1032 und PHQ(A)1033 für Motoranbau über Motoradapter in EL5

Spare Parts List

ServoFit® PH(QA)1032 and PHQ(A)1033 Planetary Gear Units for motor attachment via motor adapter in EL5

ID 442172.00

STÖBER ANTRIEBSTECHNIK
Kieselbronner Straße 12 • 75177 Pforzheim
Postfach 910103 • 75091 Pforzheim
Phone +49 (0) 7231 582-0 • Fax +49 (0) 7231 582-1000
eMail: mail@stoeber.de • Internet: http://www.stoeber.de

Item No.:	***Description***
10.010	*Gearbox housing*
10.030	*Spring pin (only PH(A)10)*
40.040	*Gear wheel*
40.060	*Planetary wheel stud*
40.070	*Opposite pulley*
40.080	*Needle cage*
50.010	*Planetary carrier*
50.030	*Taper roller bearing*
50.040	*Taper roller bearing*
50.050	*Oil seal*
50.060	*Bearing flange*
50.070	*Cheese-head screw*
50.080	*End cover*
50.090	*Shim*
50.150	*Circlip*
50.400	*Assembly grease*
50.410	*Adhesive*
60.010	*Output flange*
60.020	*O ring*
60.030	*Cheese-head screw*
60.040	*Screw plug*
60.060	*O ring*
2.10.010	*Gearbox housing*
2.10.020	*Gearbox housing (only 3-stage)*
2.10.030	*O ring*
2.10.100	*Cheese-head screw*
2.10.120	*Hexagon head cap screw (only 3-stage)*
2.10.140	*Screw plug*

Item No.:	***Description***
2.10.160	*Conical nipple*
2.10.170	*Sealing compound*
2.30.010	*Planetary carrier* (only 3-stage)
2.30.020	*Shank pinion (only 3-stage)*
2.30.040	*Gear wheel (only 3-stage)*
2.30.060	*Planetary wheel stud (only 3-stage)*
2.30.070	*Opposite pulley (only 3-stage)*
2.30.080	*Needle cage (only 3-stage)*
2.30.090	*Deep-grooved ball bearing (only 3-stage)*
2.30.100	*Double ball bearing (only 3-stage)*
2.30.300	*Adhesive (only 3-stage)*
2.30.310	*Adhesive (only 3-stage)*
2.40.020	*Shank pinion*
2.40.040	*Gear wheel*
2.40.060	*Planetary wheel stud*
2.40.070	*Opposite pulley*
2.40.080	*Needle cage*
2.40.300	*Adhesive*
2.50.005	*Shank pinion (only 2-stage)*
2.50.010	*Planetary carrier*
2.50.030	*Taper roller bearing*
2.50.040	*Deep-grooved ball bearing*
2.50.050	*Oil seal (only 3-stage)*
2.50.160	*Circlip (only PHQA)*
2.50.170	*Shim (only PHQA)*
2.50.200	*Shim*
2.50.370	*Assembly grease*
2.50.400	*Adhesive*
2.50.410	*Adhesive*

For ordering of spare parts the following is to be indicated:
- Item No. acc. to illustration
- Type designation acc. to type plate at the gear housing
- Serial No. acc. to type plate at the gear housing